# Promozione
## di fine anno

2026 | Valida dal 1° Ottobre al 31 Dicembre 2026

Mitutoyo

PRECISION IS IN OUR DNA

# La cultura dell'accuratezza.
# KAIZEN come filosofia.

scopri di più:

4 motivi per cui Mitutoyo fa la differenza per i nostri clienti.

PRECISION IS IN OUR DNA

**Controlla cosa c'è di nuovo in Mitutoyo:**

Pag. 5

CERTIFIED wireless Metrology Partner Mitutoyo

Pag. 11



I prezzi sopra indicati sono i prezzi al dettaglio suggeriti da Mitutoyo, IVA esclusa. Valida fino ad esaurimento scorte

| | Titolo | Descrizione |
|---|---|---|
| U-WAVE | Sistema di trasmissione dati wireless | U-WAVE è il sistema di trasmissione dati wireless proprietario Mitutoyo, superiore al Bluetooth sia in termini di affidabilità che di portata. Si basa su segnali IEEE802.15.4 nella banda da 2,4 GHz. |
| | Standard di trasmissione dati wireless | Bluetooth è uno standard wireless per la trasmissione di dati, musica, video o immagini fino a circa 10 m di distanza. |
| U-WAVE fit | Sistema di trasmissione per U-WAVE e Bluetooth | I trasmettitori U-WAVE fit sono disponibili sia nella versione U-Wave che in quella Bluetooth. |
| DIGIMATIC | Standard di trasmissione dati Mitutoyo | L'interfaccia proprietaria Mitutoyo Digimatic consente il trasferimento rapido e affidabile di dati di misura a sistemi esterni quali PC, stampanti e visualizzatori Mitutoyo. |
| DIGIMATIC S1 | Sistema di comunicazione bidirezionale per dispositivi di misura | Il protocollo proprietario di comunicazione seriale bidirezionale Mitutoyo consente a un PC collegato di effettuare l'uscita dei dati di misura, configurare e controllare uno strumento di misura, nonché acquisire informazioni relative a uno specifico strumento di misura. |
| MeasurLink® An Integrated Solution for Quality Data Management | Sistema software SPC | MeasurLink® è un sistema software di gestione dei dati di misura (SPC) basato su database (SQL Server). |
| IP XX | Livello di protezione in ambienti difficili | Classificazione della protezione da acqua e polvere come definita dalla norma IEC 60529. |
| PROPRIETARY INSPECTION CERTIFICATE | Certificato di Ispezione | Include i dati di ispezione che i clienti possono utilizzare in sicurezza. Mitutoyo rilascia inoltre un certificato di ispezione dello strumento di misura acquistato e, a pagamento, un certificato di taratura che ne attesta la tracciabilità rispetto alla norma di riferimento. |
| ABSOLUTE™ | Encoder lineare ABSOLUTE | Riga ottica elettronica che fornisce una lettura diretta della posizione lineare ABSOLUTE. Non è necessario inizializzare lo strumento dopo l'accensione. |
| COOLANT PROOF™ | Termine universale per piccoli utensili Digimatic Mitutoyo | Questi strumenti da banco non solo sono resistenti alla polvere e impermeabili all'acqua (grado di protezione IP65 o superiore), ma durante il normale utilizzo, resistono anche al deterioramento dei materiali dovuto al contatto con olio da taglio o con liquidi refrigeranti. Nota: alcuni tipi di olio da taglio o liquido refrigerante aggressivi possono deteriorare i materiali di tenuta nel tempo. |

# Strumenti da banco certificati

## Nuova promozione

| Cod. | Descrizione | Campo | Risoluzione | Uscita dati | Caratteristiche speciali | Listino € | Promozione € |
|---|---|---|---|---|---|---|---|
| **500-161-30CALX** | Calibro digitale ABS AOS | 0-150 mm | 0,01 mm | Si | Asta di prof. piatta | 192,00 € | 154,00 € |
| **500-162-30CALX** | Calibro digitale ABS AOS | 0-200 mm | 0,01 mm | Si | Asta di prof. piatta | 264,00 € | 214,00 € |
| **500-181-30CALX** | Calibro digitale ABS AOS | 0-150 mm | 0,01 mm | No | Asta di prof. piatta | 154,00 € | 114,90 € |
| **500-182-30CALX** | Calibro digitale ABS AOS | 0-200 mm | 0,01 mm | No | Asta di prof. piatta | 237,00 € | 184,00 € |
| **500-184-30CALX** | Calibro digitale ABS AOS | 0-150 mm | 0,01 mm | No | Asta prof. tonda | 154,00 € | 114,90 € |
| **500-706-20CALX** | Calibro digitale ABS IP67 | 0-150 mm | 0,01 mm | No | Asta di prof. piatta | 224,00 € | 164,00 € |
| **500-707-20CALX** | Calibro digitale ABS IP67 | 0-200 mm | 0,01 mm | No | Asta di prof. piatta | 303,00 € | 234,00 € |
| **500-716-20CALX** | Calibro digitale ABS IP67 | 0-150 mm | 0,01 mm | Si | Asta di prof. piatta | 279,00 € | 214,00 € |
| **500-717-20CALX** | Calibro digitale ABS IP67 | 0-200 mm | 0,01 mm | Si | Asta di prof. piatta | 350,00 € | 274,00 € |

| Cod. | Descrizione | Campo | Risoluzione | Uscita dati | Caratteristiche speciali | Listino € | Promozione € |
|---|---|---|---|---|---|---|---|
| **293-230-30CALX** | Micrometro digitale IP65 | 0-25 mm | 0,001 mm | Si | | 340,00 € | 274,00 € |
| **293-240-30CALX** | Micrometro digitale IP65 | 0-25 mm | 0,001 mm | No | | 267,00 € | 214,00 € |
| **293-821-30CALX** | Micrometro digitale (mod.di ingresso) | 0-25 mm | 0,001 mm | No | | 211,00 € | 174,00 € |
| **293-140-40CALX** | Micrometro Digitale QuantuMike IP65 | 0-25 mm | 0,001 mm | Si | Comunicazione bidirezionale | 407,00 € | 324,00 € |

| Cod. | Descrizione | Campo | Risoluzione | Uscita dati | Caratteristiche speciali | Listino € | Promozione € |
|---|---|---|---|---|---|---|---|
| **543-781B-10CALX** | Comparatore digitale ID-S | 12,7 mm | 0,01 mm | Si | Fondello piatto | 208,00 € | 174,00 € |
| **543-700B-CALX** | Comparatore digitale ID-C | 12,7 mm | 0,0005 mm | Si | Fondello piatto/ Comunicazione bidirezionale | 475,00 € | 384,00 € |

I prezzi sopra indicati sono i prezzi al dettaglio suggeriti da Mitutoyo, IVA esclusa. Valida fino ad esaurimento scorte

# Strumenti da banco certificati

## Pronto subito!

- Il dispositivo viene consegnato con il certificato di taratura -> pronto all' uso.
- Nessuna ulteriore attività o attesa necessarie

## Conformità immediata!

- Gli strumenti sono tracciabili e pronti per la verifica fin dal primo giorno.
- Supporta i requisiti ISO/ gestione della qualità.

543-700B-CALX

## Certificazione compresa!

- La taratura è già integrata nel processo di consegna.
- Evita ordini di taratura separati con tempi di consegna più lunghi.

## Riduzione dei passaggi!

Non è necessario:

- Gestire le spedizioni.
- Programmare la taratura.
- Tracciare gli ordini -> semplifica i processi interni.

## Conformità al Sistema Internazionale di Taratura e Accreditamento

ilac-MRA

RvA CALIBRATION RvA K 086

ISO 17025
ACCREDITED LABORATORY

500-707-20CALX

## Laboratorio di taratura di Mitutoyo NL

- Accreditato dal Dutch Accreditation Council "RvA" (Raad voor Accreditatie).
- RvA è membro dell' ILAC (International Laboratory Accreditation Cooperation).
- Conformità alla ISO/IEC 17025:2017 .
- Requisiti generali per la competenza dei laboratori di prova e di taratura.
- Questo rende il sistema di accreditamento RvA equivalente a DAkkS, COFRAC, UKAS, e a molti altri enti di accreditamento internazionali.

**Volete far tarare uno strumento in futuro?**
Il vostro feedback ci aiuta a definire la nostra gamma di tarature.

# Micrometro digitale QuantuMike IP65

- Lo stelo si muove quattro volte più velocemente rispetto a un micrometro standard. (Passo dello stelo di 2 mm/giro)
- La funzione di avviso di taratura aiuta nella gestione efficace degli strumenti di misura.
- Supporta la comunicazione seriale bidirezionale Digimatic S1.
- La nuova specifica di precisione fa riferimento alla norma EN ISO 3611:2023.

| Cod. | Descrizione | Campo | Risoluzione | Accura-tezza | Uscita dati | Cavo USB* | Listino € | Promozione € |
|---|---|---|---|---|---|---|---|---|
| **293-141-40** | Micrometro Digitale QuantuMike IP65 | 25-50 mm | 0,001 mm | Classe 1 | Si | 06AGQ001A | 483,00 € | 379,00 € |
| **293-142-40** | Micrometro Digitale QuantuMike IP65 | 50-75 mm | 0,001 mm | Classe 1 | Si | 06AGQ001A | 573,00 € | 449,00 € |
| **293-143-40** | Micrometro Digitale QuantuMike IP65 | 75-100 mm | 0,001 mm | Classe 1 | Si | 06AGQ001A | 647,00 € | 509,00 € |

*I cavi USB non sono compresi e devono essere acquistati separatamente

IP65 U-WAVE fit DIGIMATIC S1 COOLANT PROOF™ PROPRIETARY INSPECTION CERTIFICATE MeasurLink® ENABLED Data Management Software by Mitutoyo

# Micrometro digitale per esterni IP65

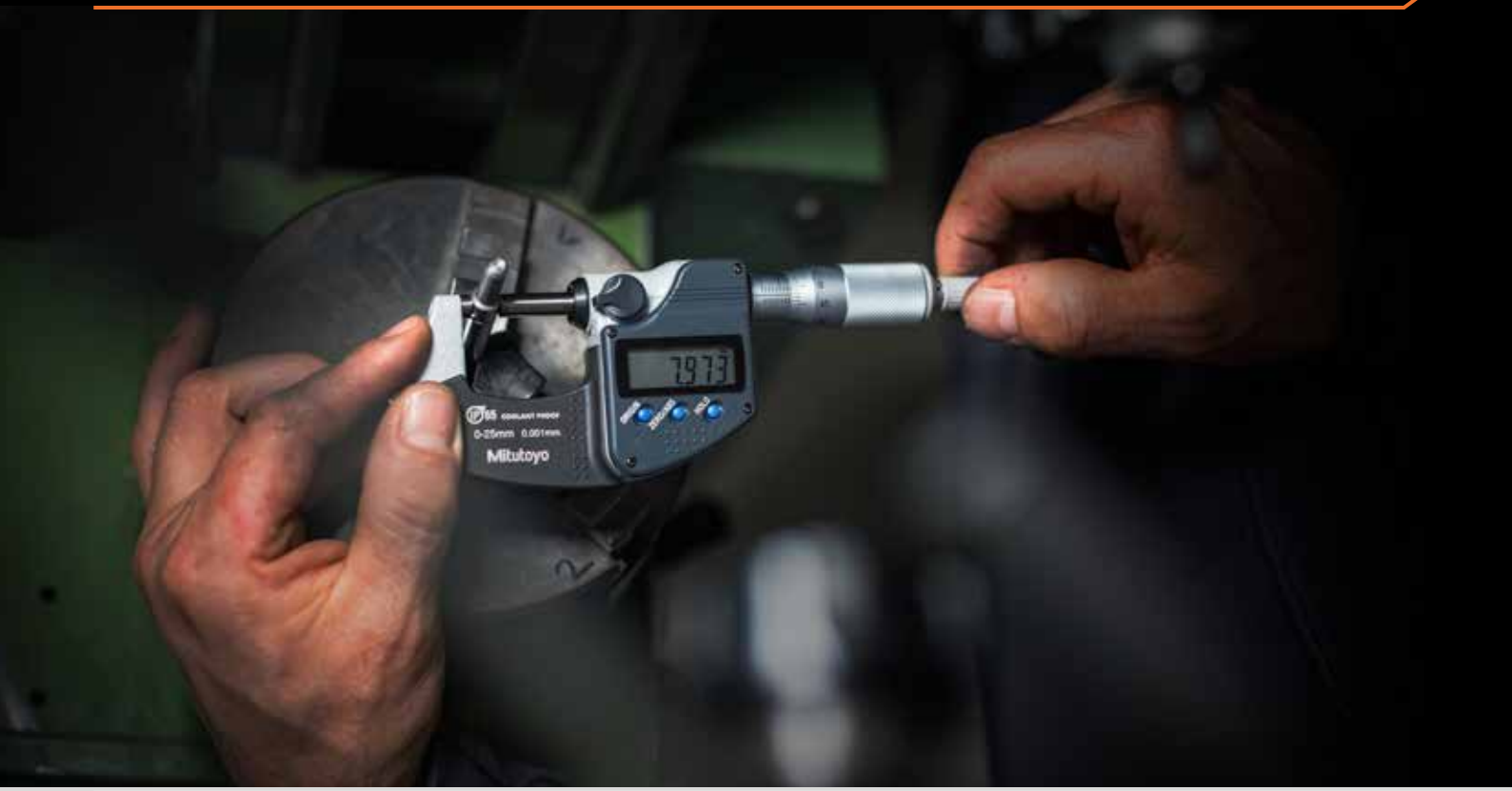




I prezzi sopra indicati sono i prezzi al dettaglio suggeriti da Mitutoyo, IVA esclusa. Valida fino ad esaurimento scorte

- IP65 per un'eccellente resistenza all'acqua e alla polvere (eccetto 293-821-30).
- Modello impermeabile, adatto ad ambienti di lavorazione con spruzzi di refrigerante. (eccetto 293-821-30).
- La nuova specifica di accuratezza fa riferimento alla norma EN ISO 3611:2023.

| No. | Descrizione | Campo | Risoluzione | Accuratezza | Uscita dati | Listino € | Promozione € |
|---|---|---|---|---|---|---|---|
| **293-821-30** | Micrometro digitale (modello di ingresso) | 0-25 mm | 0,001 mm | Classe 2 | No | 196,00 € | 159,00 € |
| **293-240-30** | Micrometro digitale IP65 | 0-25 mm | 0,001 mm | Classe 1 | No | 252,00 € | 199,00 € |
| **293-241-30** | Micrometro digitale IP65 | 25-50 mm | 0,001 mm | Classe 1 | No | 353,00 € | 279,00 € |
| **293-242-30** | Micrometro digitale IP65 | 50-75 mm | 0,001 mm | Classe 1 | No | 425,00 € | 339,00 € |
| **293-243-30** | Micrometro digitale IP65 | 75-100 mm | 0,001 mm | Classe 1 | No | 484,00 € | 389,00 € |

IP65 COOLANT PROOF™

PROPRIETARY INSPECTION CERTIFICATE

# Micrometro digitale Quickmike IP65

- Con avanzamento dello stelo di 10 mm per giro del tamburo, stelo non rotante.
- Grado di protezione IP65 per un'eccellente resistenza ad acqua e polvere.
- Design impermeabile adatto ad ambienti con presenza di spruzzi di liquido refrigerante.
- La nuova specifica di accuratezza fa riferimento alla norma EN ISO 3611:2023.

| Cod. | Descrizione | Campo | Risoluzione | Accura-tezza | Uscita dati | Cavo USB* | Listino € | Promozione € |
|---|---|---|---|---|---|---|---|---|
| **293-666-20** | Micrometro digitale Absolute Quickmike | 0-30 mm | 0,001 mm | Classe 2 | Si | 06AFM380B | 605,00 € | 479,00 € |

*I cavi USB non sono compresi e devono essere acquistati separatamente

ABSOLUTE™ IP65 U-WAVE DIGIMATIC COOLANT PROOF™ MeasurLink® ENABLED Data Management Software by Mitutoyo

# Micrometro digitale ad altissima accuratezza

## Nuova specifica di accuratezza con riferimento alla norma EN ISO 3611:2023

- Micrometro ad altissima precisione (Classe 0) con risoluzione di 0,0001 mm.
- Telaio ad alta rigidità e meccanismo di forza costante ad alte prestazioni (7-9 N).

| Cod. | Descrizione | Campo | Risoluzione | Accuratezza | Uscita dati | Cavo USB* | Listino € | Promozione € |
|---|---|---|---|---|---|---|---|---|
| **293-100-20** | Micrometro digitale ad alta accuratezza | 0-25 mm | 0,0001 mm | ± 0,5 µm (Classe 0) | Si | 06AFM380B | 2.067,00 € | 1.649,00 € |

*I cavi USB non sono compresi e devono essere acquistati separatamente

U-WAVE DIGIMATIC ABSOLUTE™ MeasurLink® ENABLED Data Management Software by Mitutoyo



I prezzi sopra indicati sono i prezzi al dettaglio suggeriti da Mitutoyo, IVA esclusa. Valida fino ad esaurimento scorte

# Micrometro analogico per esterni

193-101

103-137

Eccetto 193-101,
103-913-50 (>50 mm) & 103-915-10

| Cod. | Descrizione | Note | Campo | Graduazione | Accura-tezza | Listino € | Promozione € |
|---|---|---|---|---|---|---|---|
| **193-101** | Micrometro digit. per esterni | Con contatore meccanico | 0-25 mm | 0,01 mm | Classe 2 | 171,00 € | 139,00 € |
| **103-137** | Micrometro analog. per esterni | Modello di ingresso | 0-25 mm | 0,01 mm | Classe 2 | 62,00 € | 49,90 € |
| **103-138** | Micrometro analog. per esterni | Modello di ingresso | 25-50 mm | 0,01 mm | Classe 2 | 88,00 € | 69,90 € |
| **103-139-10** | Micrometro analog. per esterni | Modello di ingresso | 50-75 mm | 0,01 mm | Classe 1 | 115,00 € | 91,90 € |
| **103-140-10** | Micrometro analog. per esterni | Modello di ingresso | 75-100 mm | 0,01 mm | Classe 2 | 123,00 € | 98,90 € |
| **102-301** | Micrometro analog. per esterni | Con guancialini isolanti | 0-25 mm | 0,01 mm | Classe 2 | 77,00 € | 61,90 € |
| **102-302** | Micrometro analog. per esterni | Con guancialini isolanti | 25-50 mm | 0,01 mm | Class 2 | 101,00 € | 80,90 € |

| Cod. | Descrizione | Campo | Graduazione | Listino € | Promozione € |
|---|---|---|---|---|---|
| **103-913-50** | Set micrometri per esterni - Modelli di ingresso (6 Pz.) | 0-150 mm | 0,01 mm | 624,00 € | 499,00 € |
| **103-915-10** | Set micrometri per esterni - Modelli di ingresso (6 Pz.) | 150-300 mm | 0,01 mm | 1.566,00 € | 1.249,00 € |

# Accessori

156-101-10

- Misura a mani libere – Trasforma micrometri meccanici e altri strumenti in pratiche postazioni di misura da banco.
- Versatilità– Adatto a un'ampia gamma di strumenti con telai predisposti per il fissaggio a morsetto.
- Supporto stabile per strumenti – Garantisce un posizionamento sicuro per una migliore ripetibilità delle misure e una maggiore facilità d'uso.

| Cod. | Descrizione | Listino € | Promozione € |
|---|---|---|---|
| **156-101-10** | Supporto con angolo di inclinazione regolabile per micrometri con campo 0-100 mm | 73,00 € | 58,90 € |
| **156-105-10** | Supporto con angolo di inclinazione a 45° per micrometri con campo 0-50 mm | 60,00 € | 47,90 € |

# Testine micrometriche

- Possono essere utilizzate in applicazioni quali dispositivi di alimentazione di precisione e tavole a croce su strumenti laser e manipolatori, oltre ai normali impieghi su maschere di misura.
- La massima qualità garantisce applicazioni precise e una lunga durata d'esercizio.
- Design standard di piccole dimensioni.
- Con gambo da 9,5 mm.
- Estremità dell'asta piatta o sferica.

148-104-10

148-801-10

| Cod. | Descrizione | Campo | Graduazione | Listino € | Promozione € |
|---|---|---|---|---|---|
| **148-104-10** | Testina micrometrica, Tipo standard piccolo con estremità dello stelo piatta. | 0-13 mm | 0,01 mm | 65,00 € | 51,90 € |
| **148-801-10** | Testina micrometrica, Tipo standard piccolo con estremità dello stelo sferica | 0-13 mm | 0,01 mm | 66,00 € | 52,90 € |

# Micrometri di profondità

- Modello con aste intercambiabili (128-101).
- Modello con aste intercambiabili D=4 mm (329-251-30).

128-101

329-251-30

| Cod. | Descrizione | Campo | Graduazione/ Risoluzione | Uscita dati | Caratteristiche speciali | Cavo USB* | Listino € | Promozione € |
|---|---|---|---|---|---|---|---|---|
| **128-101** | Micrometro di profondità | 0-25 mm | 0,01 mm | No | 1 asta | | 181,00 € | 139,00 € |
| **329-251-30** | Micrometro di profondità digitale | 0-300 mm | 0,001 mm | Si | 12 aste intercambiabili | 06AFM380B | 1.235,00 € | 989,00 € |

*I cavi USB non sono compresi e devono essere acquistati separatamente

MeasurLink® ENABLED
Data Management Software by Mitutoyo

DIGIMATIC

U-WAVE fit



I prezzi sopra indicati sono i prezzi al dettaglio suggeriti da Mitutoyo, IVA esclusa. Valida fino ad esaurimento scorte

# Metrologia wireless

## Nuova promozione

### Metrologia Wireless, l'accuratezza connessa.

Porta i tuoi processi di misura a un livello superiore con le soluzioni di metrologia wireless di Mitutoyo. Combinando strumenti di misura estremamente affidabili con la tecnologia wireless U-WAVE, potrai acquisire i dati in modo rapido e accurato, ridurre l'inserimento manuale dei dati, migliorare la tracciabilità e snellire i flussi di lavoro digitali in tutta la tua attività. Che tu stia misurando con calibri, micrometri, comparatori o altri strumenti compatibili, la connettività wireless ti aiuta a lavorare in modo più efficiente, supportando al contempo il tuo percorso verso una produzione sempre più intelligente.

## Perchè passare al wireless?

- Eliminazione del trasferimento manuale dei dati.
- Miglioramento della tracciabilità delle misure e dell'integrità dei dati.
- Aumento della produttività e dell'efficienza del processo.
- Connessione diretta dei dati di misura al tuo sistema digitale.
- Costruisci un ambiente produttivo più connesso e pronto per il futuro.

Scopri la promozione wireless:

## Trova il partner locale certificato per la metrologia wireless

Verifica la disponibilità nella tua zona presso i nostri partner certificati selezionati per la metrologia wireless:

CERTIFIED wireless Metrology Partner
Mitutoyo

# Calibro digitale ABS IP67

- Grado di protezione IP67 per un'eccellente resistenza all'acqua e alla polvere.
- Design impermeabile, ideale per ambienti di lavorazione con presenza di spruzzi di liquido refrigerante.
- La scala ABSOLUTE non richiede l'impostazione dell'origine all'accensione e non ha limiti di velocità di risposta.
- I prodotti dotati di uscita dati possono essere integrati nel controllo statistico di processo (SPC) per evitare l'inserimento manuale dei dati.

| Cod. | Descrizione | Campo | Risoluzione | Uscita dati | Caratteristiche speciali | Listino € | Promozione € |
|---|---|---|---|---|---|---|---|
| **500-706-20** | Calibro digitale ABS IP67 | 0-150 mm | 0,01 mm | No | Asta di prof. piatta | 209,00 € | 149,00 € |
| **500-709-20** | Calibro digitale ABS IP67 | 0-150 mm | 0,01 mm | No | Asta prof. tonda | 210,00 € | 169,00 € |
| **500-707-20** | Calibro digitale ABS IP67 | 0-200 mm | 0,01 mm | No | Asta di prof. piatta | 288,00 € | 219,00 € |
| **500-708-20** | Calibro digitale ABS IP67 | 0-300 mm | 0,01 mm | No | Asta di prof. piatta | 414,00 € | 319,00 € |

| Cod. | Descrizione | Campo | Risoluzione | Uscita dati | Caratteristiche speciali | Cavo USB* | Listino € | Promozione € |
|---|---|---|---|---|---|---|---|---|
| **500-716-20** | Calibro digitale ABS IP67 | 0-150 mm | 0,01 mm | Si | Asta prof. piatta | 06AFM380A | 264,00 € | 199,00 € |
| **500-717-20** | Calibro digitale ABS IP67 | 0-200 mm | 0,01 mm | Si | Asta prof. piatta | 06AFM380A | 335,00 € | 259,00 € |
| **500-718-20** | Calibro digitale ABS IP67 | 0-300 mm | 0,01 mm | Si | Asta prof. piatta | 06AFM380A | 440,00 € | 349,00 € |

*I cavi USB non sono compresi e devono essere acquistati separatamente

ABSOLUTE™ U-WAVE fit DIGIMATIC COOLANT PROOF™ IP67 PROPRIETARY INSPECTION CERTIFICATE MeasurLink® ENABLED Data Management Software by Mitutoyo

# Calibri digitali ABS

- Il display digitale riduce l'errore umano impedendo un'errata lettura dei risultati di misura.
- I prodotti con uscita dati possono essere integrati nel controllo statistico di processo (SPC) per evitare l'inserimento manuale dei dati.
- La scala ABSOLUTE non richiede l'impostazione dell'origine all'accensione e non ha limiti di velocità di risposta.
- Calibro digitale standard.

| Cod. | Descrizione | Campo | Risoluzione | Uscita dati | Caratteristiche speciali | Listino € | Promozione € |
|---|---|---|---|---|---|---|---|
| **500-181-30** | Calibro digitale ABS AOS | 0-150 mm | 0,01 mm | No | Asta prof. piatta | 139,00 € | 99,90 € |
| **500-184-30** | Calibro digitale ABS AOS | 0-150 mm | 0,01 mm | No | Asta prof. tonda | 139,00 € | 99,90 € |
| **500-182-30** | Calibro digitale ABS AOS | 0-200 mm | 0,01 mm | No | Asta prof. piatta | 222,00 € | 169,00 € |

| Cod. | Descrizione | Campo | Risoluzione | Uscita dati | Caratteristiche speciali | Cavo USB* | Listino € | Promozione € |
|---|---|---|---|---|---|---|---|---|
| **500-161-30** | Calibro digitale ABS AOS | 0-150 mm | 0,01 mm | Si | Asta prof. piatta | 06AFM380C | 177,00 € | 139,00 € |
| **500-162-30** | Calibro digitale ABS AOS | 0-200 mm | 0,01 mm | Si | Asta prof. tonda | 06AFM380C | 249,00 € | 199,00 € |
| **500-203-30** | Calibro digitale ABS AOS | 0-150 mm | 0,01 mm | Si | Asta prof. tonda | 06AFM380C | 203,00 € | 159,00 € |
| **500-205-30** | Calibro digitale ABS AOS | 0-300 mm | 0,01 mm | Si | Asta prof. piatta | 06AFM380C | 349,00 € | 269,00 € |

*I cavi USB non sono compresi e devono essere acquistati separatamente



I prezzi sopra indicati sono i prezzi al dettaglio suggeriti da Mitutoyo, IVA esclusa. Valida fino ad esaurimento scorte

500-181-30

ABSOLUTE™ DIGIMATIC MeasurLink® ENABLED Data Management Software by Mitutoyo U-WAVE fit

# Calibri digitali con becchi a pennino/standard

550-331-20

- Le superfici arrotondate dei becchi consentono la misura di dimensioni interne a partire da D=10,1 mm.

551-331-20

- Le superfici di misura a coltello consentono di effettuare misure esterne.
- Le superfici arrotondate dei becchi consentono la misura di dimensioni interne a partire da D=10,1 mm.

- Il grado di protezione IP67 garantisce un'eccellente resistenza all'acqua e alla polvere.
- La tecnologia CoolantProof consente l'utilizzo in lavorazioni meccaniche in presenza di schizzi di liquido refrigerante.

| Cod. | Descrizione | Campo | Risoluzione | Uscita dati | Cavo USB* | Listino € | Promozione € |
|---|---|---|---|---|---|---|---|
| **550-331-20** | Calibri digitali con becchi a pennino | 0-300 mm | 0,01 mm | Si | 06AFM380A | 567,00 € | 449,00 € |
| **551-331-20** | Calibri digit. con becchi a pennino/standard | 0-300 mm | 0,01 mm | Si | 06AFM380A | 614,00 € | 489,00 € |

*I cavi USB non sono compresi e devono essere acquistati separatamente

MeasurLink® ENABLED Data Management Software by Mitutoyo · U-WAVE fit · ABSOLUTE™ · COOLANT PROOF™ · IP67 · DIGIMATIC

- Le superfici arrotondate dei becchi consentono la misura di dimensioni interne a partire da D=20,1 mm.
- Le superfici di misura a coltello consentono di effettuare misure esterne.
- La scala ABSOLUTE non richiede l'impostazione dell'origine all'accensione e non ha limiti di velocità di risposta.

| Cod. | Descrizione | Campo | Risoluzione | Uscita dati | Cavo USB* | Listino € | Promozione € |
|---|---|---|---|---|---|---|---|
| **551-204-10** | Calibri digit. con becchi a pennino/standard | 0-500 mm | 0,01 mm | Si | 06AFM380C | 989,00 € | 789,00 € |

*I cavi USB non sono compresi e devono essere acquistati separatamente

MeasurLink® ENABLED Data Management Software by Mitutoyo · U-WAVE · ABSOLUTE™ · DIGIMATIC



I prezzi sopra indicati sono i prezzi al dettaglio suggeriti da Mitutoyo, IVA esclusa. Valida fino ad esaurimento scorte

# Calibro digitale ABS IP66 in fibra di carbonio

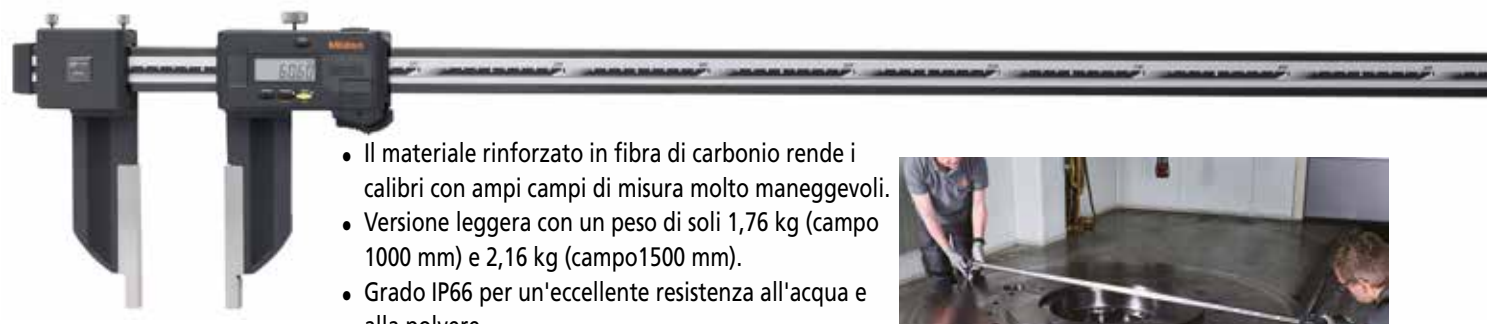

- Il materiale rinforzato in fibra di carbonio rende i calibri con ampi campi di misura molto maneggevoli.
- Versione leggera con un peso di soli 1,76 kg (campo 1000 mm) e 2,16 kg (campo1500 mm).
- Grado IP66 per un'eccellente resistenza all'acqua e alla polvere.
- Tecnologia CoolantProof per l'uso in lavorazioni con presenza di schizzi di liquido refrigerante
- Le superfici arrotondate dei becchi consentono la misura di dimensioni interne a partire da D=20,1 mm.

| Cod. | Descrizione | Campo | Risoluzione | Uscita dati | Cavo USB* | Listino € | Promozione € |
|---|---|---|---|---|---|---|---|
| **552-304-10** | Calibro digitale ABS in fibra di carbonio | 0-1000 mm | 0,01 mm | Si | 06AFM380A | 1.959,00 € | 1,569,00 € |
| **552-305-10** | Calibro digit. ABS in fibra di carbonio IP66 | 0-1500 mm | 0,01 mm | Si | 06AFM380A | 2.491,00 € | 1.989,00 € |

*I cavi USB non sono compresi e devono essere acquistati separatamente

MeasurLink® ENABLED
Data Management Software by Mitutoyo

U-WAVE ABSOLUTE™ DIGIMATIC IP66

# Calibri a corsoio

- Scorrimento morbido.

530-101

531-122

| Cod. | Descrizione | Campo | Graduazione | Caratteristiche speciali | Listino € | Promozione € |
|---|---|---|---|---|---|---|
| **530-101** | Calibro a corsoio | 0-150 mm | 0,05 mm | | 40,00 € | 31,90 € |
| **530-104** | Calibro a corsoio | 0-150 mm/ 0-6" | 0,05 mm, 1/128" | | 41,00 € | 31,90 € |
| **530-108** | Calibro a corsoio | 0-200 mm | 0,05 mm | | 97,00 € | 76,00 € |
| **530-114** | Calibro a corsoio | 0-200 mm/0-8" | 0,05 mm, 1/128" | | 97,00 € | 76,90 € |
| **530-122** | Calibro a corsoio | 0-150 mm | 0,02 mm | | 48,00 € | 38,90 € |
| **530-123** | Calibro a corsoio | 0-200 mm | 0,02 mm | | 78,00 € | 61,90 € |
| **531-122** | Calibro a corsoio | 0-150 mm/ 0-6" | 0,05 mm, 1/128" | con leva di sblocco | 49,00 € | 38,90 € |

# Calibri ad orologio e Calibri di profondità

- Scorrimento fluido e alta protezione dagli urti.
- Quadrante di facile lettura con caratteri di grande altezza.
- Il quadrante giallo di facile lettura riduce l'effetto dell'errore di parallasse.

505-730

505-732

| Cod. | Descrizione | Campo | Graduazione | Caratteristiche speciali | Listino € | Promozione € |
|---|---|---|---|---|---|---|
| **505-730** | Calibro ad orologio | 0-150 mm | 0,02 mm | 2 mm/giro | 140,00 € | 109,00 € |
| **505-732** | Calibro ad orologio | 0-150 mm | 0,01 mm | 1 mm/giro | 161,00 € | 129,00 € |

# Calibri a corsoio di profondità

- Base 100 mm e regolazione fine.
- Costruzione in acciaio inossidabile temprato
- Facile lettura, scala cromata opaca.

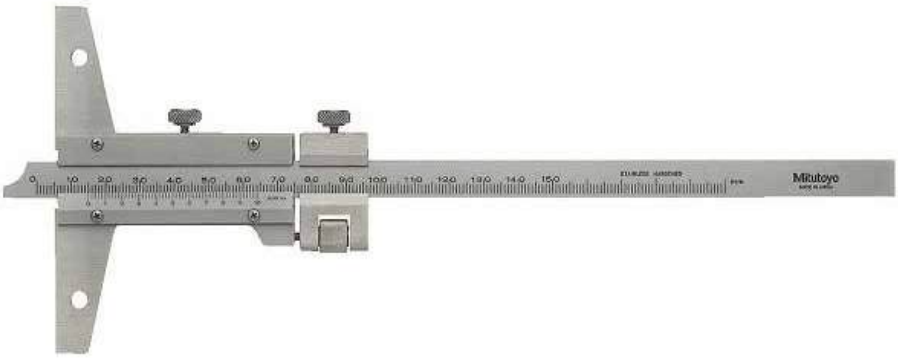

| Cod. | Descrizione | Campo | Graduazione | Caratteristiche speciali | Listino € | Promozione € |
|---|---|---|---|---|---|---|
| **527-101** | Calibro a corsoio di profondità | 0-150 mm | 0,02 mm | Regolazione fine | 183,00 € | 149,00 € |



I prezzi sopra indicati sono i prezzi al dettaglio suggeriti da Mitutoyo, IVA esclusa. Valida fino ad esaurimento scorte

# Calibro digitale ABS di profondità

- Superfici di misura temprate e lappate di precisione.
- La scala ABSOLUTE non richiede l'impostazione dell'origine all'accensione e non ha limiti di velocità di risposta.
- Con base 100 mm.
- Con base 60 mm (571-100-20).

571-100-20

571-203-30

571-302-20

| Cod. | Descrizione | Campo | Risoluzione | Uscita dati | Cavo USB* | Listino € | Promozione € |
|---|---|---|---|---|---|---|---|
| **571-201-30** | Calibro di profondità ABS AOS | 0-150 mm | 0,01 mm | Si | 06AFM380C | 419,00 € | 339,00 € |
| **571-202-30** | Calibro di profondità ABS AOS | 0-200 mm | 0,01 mm | Si | 06AFM380C | 505,00 € | 399,00 € |
| **571-203-30** | Calibro di profondità ABS AOS | 0-300 mm | 0,01 mm | Si | 06AFM380C | 515,00 € | 409,00 € |
| **571-100-20** | Calibro di prof. ABS per pneumatici IP67 | 0-25 mm | 0,01 mm | Si | 06AFM380A | 348,00 € | 279,00 € |
| **571-251-20** | Calibro di profondità ABS IP67 | 0-150 mm | 0,01 mm | Si | 06AFM380A | 474,00 € | 379,00 € |
| **571-302-20** | Calibro di profondità ABS IP67, tipo perno | 0-200 mm | 0,01 mm | Si | 06AFM380A | 623,00 € | 499,00 € |

*I cavi USB non sono compresi e devono essere acquistati separatamente

MeasurLink® ENABLED
Data Management Software by Mitutoyo

ABSOLUTE™ U-WAVE fit DIGIMATIC

IP67 (Eccetto 571-201-30, 571-202-30, 571-203-30)

# Calibri a corsoio per usi speciali

- Calibri per usi speciali

con becchi regolabili
536-101

con gancio
536-172

con becchi a tracciare in met. duro
536-221 | 536-222

| Cod. | Descrizione | Campo | Graduazione | Listino € | Promozione € |
|---|---|---|---|---|---|
| **536-101** | Calibro a corsoio con becchi regolabili | 0-150 mm | 0,05 mm | 330,00 € | 259,00 € |
| **536-172** | Calibro a corsoio con gancio e regolazione fine | 0-200 mm | 0,02 mm | 734,00 € | 589,00 € |
| **536-221** | Calibro a corsoio con becchi a tracciare in met. duro | 0-150 mm | 0,05 mm | 179,00 € | 139,00 € |
| **536-222** | Calibro a corsoio con becchi a tracciare in met. duro | 0-200 mm | 0,05 mm | 216,00 € | 169,00 € |

# Calibri digitali per usi speciali

- Calibri per usi speciali.

**573-191-30**
Questo calibro ha una forza di misura bassa e costante di 0,5-1 N. Ideale per misurare pezzi elastici come particolari in plastica e gomma.

**573-654-20**
Calibro robusto per l'officina, con protezione IP67 e tecnologia Coolant-Proof per una misura affidabile anche in condizioni gravose.



I prezzi sopra indicati sono i prezzi al dettaglio suggeriti da Mitutoyo, IVA esclusa. Valida fino ad esaurimento scorte

# Calibri digitali per usi speciali

573-635-20

573-643-20

573-648-20

573-662-20

| Cod. | Descrizione | Campo | Risoluzione | Uscita dati | Cavo USB* | Listino € | Promozione € |
|---|---|---|---|---|---|---|---|
| **573-191-30** | Calibro digitale ABS con forza di misura costante | 0-180 mm | 0,01 mm | Si | 06AFM380C | 1.124,00 € | 899,00 € |
| **573-635-20** | Calibro digitale ABS IP67 con becchi a lama | 0-150 mm | 0,01 mm | Si | 06AFM380A | 765,00 € | 609,00 € |
| **573-643-20** | Calibro digitale ABS IP67 con becchi a lama di coltello | 10,1-200 mm | 0,01 mm | Si | 06AFM380A | 871,00 € | 699,00 € |
| **573-648-20** | Calibro digitale ABS IP67 con becchi a punta verso l'interno | 20,1-170 mm | 0,01 mm | Si | 06AFM380A | 806,00 € | 639,00 € |
| **573-654-20** | Calibro digitale ABS IP67 con becchi rivolti verso l'interno | 0-150 mm | 0,01 mm | Si | 06AFM380A | 791,00 € | 629,00 € |
| **573-662-20** | Calibro digitale ABS IP67 per lo spessore di tubi | 0-150 mm | 0,01 mm | Si | 06AFM380A | 675,00 € | 539,00 € |

*I cavi USB non sono compresi e devono essere acquistati separatamente

MeasurLink® ENABLED Data Management Software by Mitutoyo — ABSOLUTE™ — DIGIMATIC — U-WAVE (573-643-20) — COOLANT PROOF™ (Eccetto 573-191-30) — IP67 — U-WAVE fit (Eccetto 573-643-20)

# Micrometri a tre punti per interni

- Il micrometro a tre punti per interni consente una misura stabile grazie all'autocentratura.
- I perni di misura rivestiti in titanio offrono un'eccellente durata e resistenza agli urti.

| Cod. | Descrizione | Campo | Graduazione | Accuratezza | Listino € | Promozione € |
|---|---|---|---|---|---|---|
| **368-911** | Set micrometri analogici a 3 punti per interni (3 pz.) | 6-12 mm | 0,001 mm | ± 2 µm | 1.270,00 € | 889,00 € |
| **368-912** | Set micrometri analogici a 3 punti per interni (2 pz.) | 12-20 mm | 0,005 mm | ± 3 µm | 965,00 € | 769,00 € |
| **368-913** | Set micrometri analogici a 3 punti per interni (4 pz.) | 20-50 mm | 0,005 mm | ± 3 µm | 2.128,00 € | 1.759,00 € |
| **368-914** | Set micrometri analogici a 3 punti per interni (4 pz.) | 50-100 mm | 0,005 mm | ± 3/ ± 4 µm | 2.858,00 € | 2.279,00 € |
| **368-915** | Set micrometri analogici a 3 punti per interni (4 pz.) | 100-200 mm | 0,005 mm | ± 5 µm | 6.164,00 € | 4.929,00 € |

- I prodotti con uscita dati possono essere integrati nel controllo statistico di processo per evitare l'inserimento manuale dei dati.
- Protezione IP65 per un'eccellente resistenza all'acqua e alla polvere.
- La tecnologia CoolantProof consente l'uso in situazioni di lavorazione con presenza di spruzzi di liquido refrigerante.
- I perni di misura rivestiti in titanio offrono un'eccellente durata e resistenza agli urti.

| Cod. | Descrizione | Campo | Risoluzione | Accura-tezza | Uscita dati | Cavo USB* | Listino € | Promozione € |
|---|---|---|---|---|---|---|---|---|
| **468-164** | Micrometro digitale a 3 punti per interni IP65 | 12-16 mm | 0,001 mm | ± 3 µm | Si | 06AFM380B | 1.478,00 € | 1.179,00 € |
| **468-165** | Micrometro digitale a 3 punti per interni IP65 | 16-20 mm | 0,001 mm | ± 3 µm | Si | 06AFM380B | 1.478,00 € | 1.179,00 € |
| **468-166** | Micrometro digitale a 3 punti per interni IP65 | 20-25 mm | 0,001 mm | ± 3 µm | Si | 06AFM380B | 1.515,00 € | 1.199,00 € |
| **468-167** | Micrometro digitale a 3 punti per interni IP65 | 25-30 mm | 0,001 mm | ± 3 µm | Si | 06AFM380B | 1.515,00 € | 1.199,00 € |
| **468-168** | Micrometro digitale a 3 punti per interni IP65 | 30-40 mm | 0,001 mm | ± 3 µm | Si | 06AFM380B | 1.515,00 € | 1.199,00 € |
| **468-981** | Set micrometri dig. a 3 punti per interni IP65 3 pz. | 6-12 mm | 0,001 mm | ± 2 µm | Si | 06AFM380B | 3.717,00 € | 2.969,00 € |
| **468-982** | Set micrometri dig. a 3 punti per interni IP65 3 pz. | 12-25 mm | 0,001 mm | ± 3 µm | Si | 06AFM380B | 3.938,00 € | 3.149,00 € |
| **468-983** | Set micrometri dig. a 3 punti per interni IP65 3 pz. | 25-50 mm | 0,001 mm | ± 3 µm | Si | 06AFM380B | 4.568,00 € | 3.649,00 € |

*I cavi USB non sono compresi e devono essere acquistati separatamente

I prezzi sopra indicati sono i prezzi al dettaglio suggeriti da Mitutoyo, IVA esclusa. Valida fino ad esaurimento scorte

IP65 COOLANT PROOF™ U-WAVE DIGIMATIC MeasurLink® ENABLED Data Management Software by Mitutoyo

I prezzi sopra indicati sono i prezzi al dettaglio suggeriti da Mitutoyo, IVA esclusa. Valida fino ad esaurimento scorte

# Alesametri

- Metallo duro per il punto di contatto e l'incudine per garantire durata e resistenza all'usura.
- Riduce del 50% l'influenza del calore della mano dell'operatore grazie all'impugnatura a struttura cava.
- L'alesametro viene fornito con un comparatore digitale dotato di funzione di mantenimento del valore minimo, che consente di rilevare facilmente il diametro di un foro.
- Il comparatore è incluso nel set.

| Cod. | Descrizione | Campo | Risoluzione | Accura-tezza | Uscita dati | Cavo USB* | Listino € | Promozione € |
|---|---|---|---|---|---|---|---|---|
| **511-925-20** | Alesametro a 2 punti con comparatore digitale 543-310B-10 | 18-150 mm | 0,001 mm | ± 2 µm | Si | 06AFM380F | 1.178,00 € | 939,00 € |

*I cavi USB non sono compresi e devono essere acquistati separatamente

ABSOLUTE™ DIGIMATIC MeasurLink® ENABLED Data Management Software by Mitutoyo U-WAVE fit

- Metallo duro per il punto di contatto e l'incudine per garantire durata e resistenza all'usura.
- Riduce del 50% l'influenza del calore della mano dell'operatore grazie all'impugnatura a struttura cava.
- Il comparatore è incluso nel set.

| Cod. | Descrizione | Campo | Graduazione | Accuratezza | Listino € | Promozione € |
|---|---|---|---|---|---|---|
| **511-921-20** | Alesametro a 2 punti con comparatore analogico 2046AB | 18-150 mm | 0,01 mm | ± 2 µm | 615,00 € | 489,00 € |



I prezzi sopra indicati sono i prezzi al dettaglio suggeriti da Mitutoyo, IVA esclusa. Valida fino ad esaurimento scorte

# Blocchetti di riscontro

Mitutoyo offre blocchetti di riscontro da utilizzare come campioni di lunghezza, altamente affidabili, in tutto il mondo per accuratezza, qualità e durata. La nostra tecnica di taratura, combinata con una tracciabilità consolidata rispetto ai campioni nazionali giapponesi, garantisce la fornitura di prodotti altamente affidabili. La lappatura delle superfici di misura è una delle specialità Mitutoyo. La nostra tecnica avanzata ci consente di ottenere la planarità e la finitura superficiale ottimali necessarie per i blocchetti di riscontro, massimizzando così la forza di adesione.

516-963-10

516-362-10

| Cod. | Blocch./set | Materiale | Grado | Accuratezza | Certificato di Ispezione | Listino € | Promozione € |
|---|---|---|---|---|---|---|---|
| **516-362-10** | 47 | Ceramica | 0 | EN ISO 3650 | Si | 3.498,00 € | 2.799,00 € |
| **516-363-10** | 47 | Ceramica | 1 | EN ISO 3650 | Si | 3.050,00 € | 2.439,00 € |
| **516-962-10** | 47 | Acciao | 0 | EN ISO 3650 | Si | 2.129,00 € | 1.699,00 € |
| **516-963-10** | 47 | Acciaio | 1 | EN ISO 3650 | Si | 1.637,00 € | 1.299,00 € |

| Composizione set 47 pz | | |
|---|---|---|
| Dimensioni [mm] | Passo [mm] | Quantità |
| 1,005 | - | 1 |
| 1,01-1,19 | 0,01 | 19 |
| 1,2-1,9 | 0,1 | 8 |
| 1-9 | 1 | 9 |
| 10-100 | 10 | 10 |

# Sistema di misura Digimatic - orizzontale

- Rilevamento a induzione elettromagnetica – Funzionamento affidabile in ambienti con presenza di acqua e olio da taglio.
- Sistema resistente all'acqua – I cavi di uscita speciali preservano l'integrità della sigillatura in condizioni difficili.
- Sistema di posizionamento ABSOLUTE – Visualizza la posizione reale da un'origine impostata senza errori di azzeramento o di over speed dopo l'accensione.

| Cod. | Descrizione | Campo | Risoluzione | Uscita dati | Listino € | Promozione € |
|---|---|---|---|---|---|---|
| **572-600** | Sistema di misura Digimatic ABS | 0-100 mm | 0,01 mm | Si | 335,00 € | 269,00 € |

COOLANT PROOF™ IP66 ABSOLUTE™

# Truschini

## Truschini digitali

- Elevata accuratezza di misura – La struttura a doppia colonna migliora la stabilità e la precisione.
- Chiara leggibilità – Il display a caratteri grandi da 11 mm garantisce una lettura facile e veloce.
- Inclusa punta a tracciare resistente in metallo duro per un uso duraturo.

192-663-10

192-664-10

| Cod. | Descrizione | Campo | Risoluzione | Accuratezza | Uscita dati | Cavo USB* | Listino € | Promozione € |
|---|---|---|---|---|---|---|---|---|
| **192-663-10** | Truschino digitale a doppia colonna | 0-300 mm | 0,005/ 0,01 mm | ± 0,02 mm | Si | 06AFM380F | 1.427,00 € | 1.139,00 € |
| **192-664-10** | Truschino digitale a doppia colonna | 0-600 mm | 0,005/ 0,01 mm | ± 0,04 mm | Si | 06AFM380F | 1.858,00 € | 1.489,00 € |

*I cavi USB non sono compresi e devono essere acquistati separatamente

U-WAVE DIGIMATIC MeasurLink® ENABLED
Data Management Software by Mitutoyo

- Tastatore a contatto bidirezionale per 192-663-10 e 192-664-10.
- Misura di altezze, distanze interne ed esterne.

| Cod. | Descrizione | Listino € | Promozione € |
|---|---|---|---|
| **192-007** | Tastatore a contatto bidirezionale | 625,00 € | 499,00 € |

## Truschino ad orologio

- Lettura facile e priva di errori grazie ai due contatori digitali (direzione ascendente e discendente) e al quadrante.
- I contatori e il quadrante possono essere azzerati in qualsiasi posizione della punta a tracciare.
- Dotato di manopola per un facile avanzamento rapido.
- Punta a tracciare in dotazione.

192-132

| Cod. | Descrizione | Campo | Risoluzione | Accuratezza | Listino € | Promozione € |
|---|---|---|---|---|---|---|
| **192-132** | Truschino a doppia colonna | 0-600 mm | 0,01 mm | ± 0,05 mm | 1.311,00 € | 1.049,00 € |



I prezzi sopra indicati sono i prezzi al dettaglio suggeriti da Mitutoyo, IVA esclusa. Valida fino ad esaurimento scorte

# Truschini

## Truschino Digitale ABS

- La scala ABSOLUTE non richiede l'impostazione dell'origine all'accensione e non ha limiti di velocità di risposta.
- Dotato di manopola di spostamento
- Display e bottoni di grandi dimensioni per un uso più semplice.

| Cod. | Descrizione | Campo | Risoluzione | Accuratezza | Uscita dati | Cavo USB* | Listino € | Promozione € |
|---|---|---|---|---|---|---|---|---|
| **570-402** | Truschino digitale ABS con manopola | 0-300 mm | 0,01 mm | ± 0,03 mm | Si | 06AFM380F | 810,00 € | 649,00 € |
| **570-404** | Truschino digitale ABS con manopola | 0-600 mm | 0,01 mm | ± 0,03 mm | Si | 06AFM380F | 1.424,00 € | 1.139,00 € |

*I cavi USB non sono compresi e devono essere acquistati separatamente

U-WAVE DIGIMATIC MeasurLink® ENABLED Data Management Software by Mitutoyo ABSOLUTE™

# QM-Height

- Equipaggiato con un encoder lineare ABSOLUTE ad alta accuratezza e risoluzione per il rilevamento della posizione.
- Modelli disponibili con e senza meccanismo di azionamento pneumatico (Air Flotation System)
- Il giudizio GO/±NG viene eseguito impostando le tolleranze superiore e inferiore.

| Cod. | Descrizione | Campo | Risoluzione | Accuratezza | Uscita dati | Cavo USB* | Listino € | Promozione € |
|---|---|---|---|---|---|---|---|---|
| **518-250** | QM Height senza Air Flotation System | 0-350 mm | 0,001/0,005 mm | ± (2,4+2,1L/600) µm L = lungh. (mm) | Si | 06AFM380D | 4.319,00 € | 3.490,00 € |
| **518-254** | QM Height con Air Flotation System | 0-350 mm | 0,001/0,005 mm | ± (2,4+2,1L/600) µm L = lungh. (mm) | Si | 06AFM380D | 4.772,00 € | 3.890,00 € |
| **518-252** | QM Height senza Air Flotation System | 0-600 mm | 0,001/0,005 mm | ± (2,4+2,1L/600) µm L = lungh. (mm) | Si | 06AFM380D | 5.212,00 € | 4.290,00 € |
| **518-256** | QM Height con Air Flotation System | 0-600 mm | 0,001/0,005 mm | ± (2,4+2,1L/600) µm L = lungh. (mm) | Si | 06AFM380D | 5.646,00 € | 4.590,00 € |

*I cavi USB non sono compresi e devono essere acquistati separatamente

MeasurLink® ENABLED
Data Management Software by Mitutoyo

ABSOLUTE™

U-WAVE

PROPRIETARY INSPECTION CERTIFICATE

DIGIMATIC



I prezzi sopra indicati sono i prezzi al dettaglio suggeriti da Mitutoyo, IVA esclusa. Valida fino ad esaurimento scorte

## Gestione centralizzata dei dati

Gli errori di inserimento manuale vengono eliminati, portando a un notevole miglioramento dell'efficienza operativa.

• I drivers di comunicazione USB possono essere scaricati dal sito Mitutoyo.
**https://www.mitutoyo.it**

### Uscita USB

Nota: Utilizzare un cavo micro-USB disponibile in commercio (solo per comunicazione).

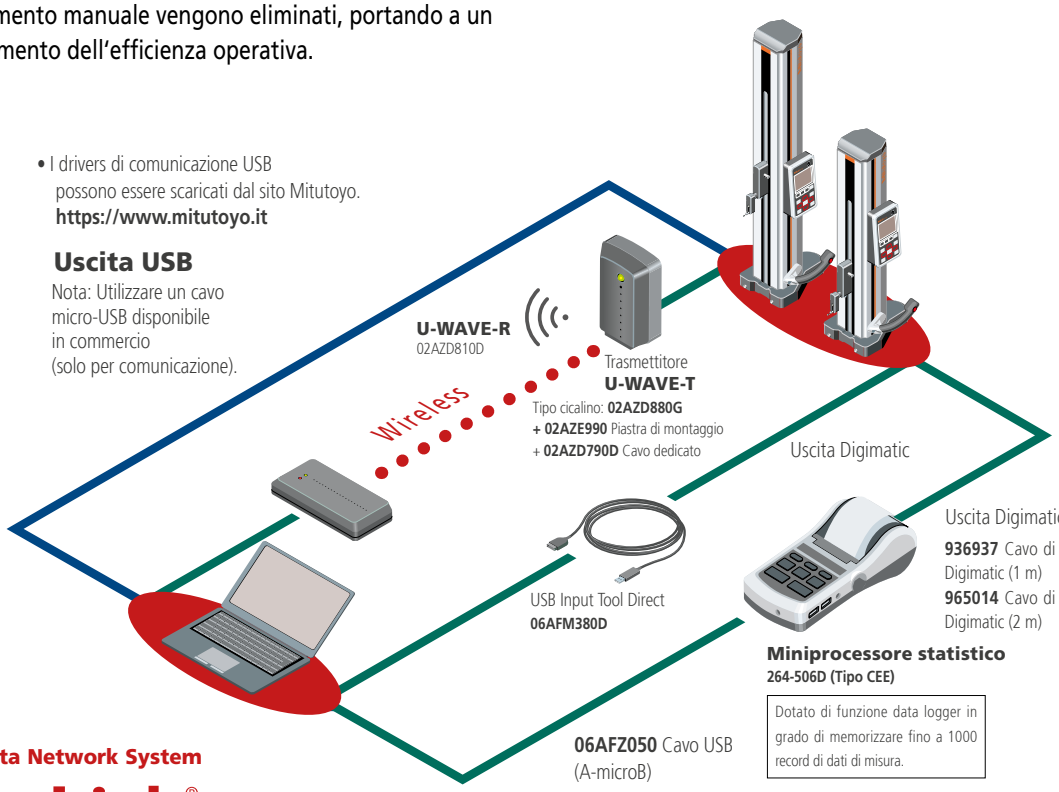


**Measurement Data Network System**

**MeasurLink®**

MeasurLink® è una piattaforma IoT per la gestione della qualità che realizza la "Visualizzazione della Qualità" consentendo la raccolta dati in tempo reale dagli strumenti Digimatic in rete, oltre al controllo e all'analisi a livello globale.

MeasurLink® è un marchio registrato di Mitutoyo Corporation in Giappone e di Mitutoyo America Corporation negli Stati Uniti.

**Prodotti opzionali per l'uscita dei dati di misura**

# Comparatori digitali

## ID-S

- Modello standard, facile da usare e dotato di funzioni base.
- La scala ABSOLUTE non richiede l'impostazione dell'origine all'accensione e non ha limiti di velocità di risposta.

MeasurLink® ENABLED
Data Management Software by Mitutoyo

ABSOLUTE™ DIGIMATIC U-WAVE fit

| Cod. | Descrizione | Campo | Risoluzione | Accuratezza | Uscita dati | Cavo USB* | Listino € | Promozione € |
|---|---|---|---|---|---|---|---|---|
| **543-790B-10** | Comparatore ID-S con fondello piatto | 12,7 mm | 0,001 mm | 0,003 mm | Si | 06AFM380F | 368,00 € | 299,00 € |

*I cavi USB non sono compresi e devono essere acquistati separatamente

## ID-H

- Questo comparatore digitale offre l'eccellente accuratezza, la funzionalità e l'alta risoluzione che ci si aspetta dai modelli top di gamma.
- Alimentazione esterna per il funzionamento del display retroilluminato ad alta luminosità.
- Il colore del display consente di effettuare il giudizio di tolleranza a colpo d'occhio.

ID-H con telecomando opzionale, cavo di sollevamento dello stelo e supporto con incudine in acciaio temprato

MeasurLink® ENABLED
Data Management Software by Mitutoyo

DIGIMATIC

| Cod. | Descrizione | Campo | Risoluzione | Accura-tezza | Uscita dati | Cavo USB* | Listino € | Promozione € |
|---|---|---|---|---|---|---|---|---|
| **543-561D** | Comparatore digitale ID-H con LCD retroilluminato a due colori | 30,4 mm | 0,0005 mm | 0,0015 mm | Si | 06AFM380D | 969,00 € | 779,00 € |

*I cavi USB non sono compresi e devono essere acquistati separatamente



I prezzi sopra indicati sono i prezzi al dettaglio suggeriti da Mitutoyo, IVA esclusa. Valida fino ad esaurimento scorte

# Comparatori digitali

## ID-F

- Supporto per la comunicazione bidirezionale. Con l'aggiunta del cavo dati e del software appropriati, l'azzeramento remoto e l'impostazione delo strumento possono essere interamente eseguiti da un PC collegato.
- Questa serie adotta un'alimentazione esterna per far funzionare il display retroilluminato ad alta luminosità.
- Il colore del display consente di effettuare il giudizio di tolleranza a colpo d'occhio.
- È possibile impostare un allarme per la successiva data di scadenza della taratura.

543-851D

543-853D

MeasurLink® ENABLED
Data Management Software by Mitutoyo

ABSOLUTE™

DIGIMATIC S1

PROPRIETARY INSPECTION CERTIFICATE

U-WAVE fit

| Cod. | Descrizione | Campo | Risoluzione | Accura-tezza | Uscita dati | Cavo USB* | Listino € | Promozione € |
|---|---|---|---|---|---|---|---|---|
| **543-851D** | Comparatore digitale ID-F con LCD retroilluminato a 2 colori | 25,4 mm | 0,0005 mm | 0,0025 mm | Si | 06AGQ001F | 966,00 € | 769,00 € |
| **543-853D** | Comparatore digitale ID-F con LCD retroilluminato a 2 colori | 50,8 mm | 0,0005 mm | 0,004 mm | Si | 06AGQ001F | 1.046,00 € | 839,00 € |

*I cavi USB non sono compresi e devono essere acquistati separatamente

OK

NG

Visualizzazione del giudizio di tolleranza

Rotazione del display fino a 330°

# Comparatori digitali

- Comunicazione bidirezionale, ad es. per impostare i parametri da un PC (interfaccia Digimatic S 1).
- Sono possibili misurazioni come il calcolo semplice Ax e il rilevamento di MAX/MIN/RANGE.
- Il giudizio GO/±NG viene eseguito impostando le tolleranze superiore e inferiore.
- È possibile impostare la successiva data di scadenza della taratura con un allarme.

543-710B 543-720B 543-730B

Esempio di applicazione con supporto e cavo di sollevamento stelo.

| Cod. | Descrizione | Campo | Risoluzione | Accura-tezza | Uscita dati | Cavo USB* | Listino € | Promozione € |
|---|---|---|---|---|---|---|---|---|
| **543-710B** | Comparatore digit. ID-C con fondello piatto | 12,7 mm | 0,01 mm | 0,02 mm | Si | 06AGQ001F | 343,00 € | 269,00 € |
| **543-720B** | Comparatore digit. ID-C con fondello piatto | 25,4 mm | 0,0005 mm | 0,003 mm | Si | 06AGQ001F | 585,00 € | 469,00 € |
| **543-730B** | Comparatore digit. ID-C con fondello piatto | 50,8 mm | 0,0005 mm | 0,005 mm | Si | 06AGQ001F | 874,00 € | 699,00 € |

*I cavi USB non sono compresi e devono essere acquistati separatamente

MeasurLink® ENABLED
Data Management Software by Mitutoyo

U-WAVE fit

ABSOLUTE™

PROPRIETARY INSPECTION CERTIFICATE

DIGIMATIC S1

Icona di notifica

Può essere attivata la funzione di avviso per la scadenza della taratura.



I prezzi sopra indicati sono i prezzi al dettaglio suggeriti da Mitutoyo, IVA esclusa. Valida fino ad esaurimento scorte

# Comparatori analogici

## Comparatori analogici

- Il morsetto del quadrante e la leva di sollevamento (opzionali) possono essere fissati sia sul lato destro che su quello sinistro. L'operazione può essere eseguita senza l'uso di utensili.
- L'assenza di fori passanti per le viti sul telaio, unita all'uso di un O-ring, impedisce la penetrazione di acqua o olio.

1044AB

2972AB

3058AB-19

2110AB-10

2046A(B)

2109AB-10

| Cod. | Descrizione | Campo | Graduazione | Quadrante | Listino € | Promozione € |
|---|---|---|---|---|---|---|
| **1044A** | Comparatore analogico, Compatto, fondello con asola | 5 mm | 0,01 mm | D=40 mm | 79,00 € | 62,90 € |
| **1044AB** | Comparatore analogico, Compatto, fondello piatto | 5 mm | 0,01 mm | D=40 mm | 80,00 € | 63,90 € |

| Cod. | Descrizione | Campo | Graduazione | Quadrante | Listino € | Promozione € |
|---|---|---|---|---|---|---|
| **2110AB-10** | Comparatore analogico, Montato su rubini, antiurto, con fondello piatto | 1 mm | 0,001 mm | D=57 mm | 142,00 € | 109,00 € |
| **2109AB-10** | Comparatore analogico, Montato su rubini, antiurto, con fondello piatto | 1 mm | 0,001 mm | D=57 mm | 110,00 € | 88,90 € |
| **2972AB** | Comparatore analogico, Tipo ad un giro di lancetta con fondello piatto | 1 mm | 0,01 mm | D=57 mm | 75,00 € | 59,90 € |

| Cod. | Descrizione | Campo | Graduazione | Quadrante | Listino € | Promozione € |
|---|---|---|---|---|---|---|
| **2046AB** | Comparatore analogico con fondello piatto | 10 mm | 0,01 mm | D=57 mm | 50,00 € | 38,90 € |
| **2046AB-60** | Comparatore analogico, IP64 con fondello piatto | 10 mm | 0,01 mm | D=57 mm | 146,00 € | 119,00 € |
| **2046A** | Comparatore analogico fondello con asola | 10 mm | 0,01 mm | D=57 mm | 51,00 € | 39,90 € |

| Cod. | Descrizione | Campo | Graduazione | Quadrante | Listino € | Promozione € |
|---|---|---|---|---|---|---|
| **3058AB-19** | Comparatore analogico, Montato su rubini, antiurto, con fondello piatto | 50 mm | 0,01 mm | D=78 mm | 245,00 € | 189,00 € |
| **3062AB-19** | Comparatore analogico, Montato su rubini, antiurto, con fondello piatto | 100 mm | 0,01 mm | D=78 mm | 498,00 € | 399,00 € |

# Comparatori a leva

513-404-10E

513-908-10E

513-454-10E

- Durata, sensibilità e visibilità drasticamente migliorate, con attacco da 8 mm e stilo con D=2 mm.
- Il quadrante piatto antiriflesso con rivestimento multistrato consente una facile lettura delle graduazioni.

| Cod. | Descrizione | Campo | Graduazione | Lungh. stilo | Listino € | Promozione € |
|---|---|---|---|---|---|---|
| **513-404-10E** | Comparatore a leva, tipo orizzontale | 0,8 mm | 0,01 mm | 17,4 mm | 109,00 € | 86,90 € |
| **513-415-10E** | Comparatore a leva, tipo orizzontale | 1 mm | 0,01 mm | 41 mm | 178,00 € | 139,00 € |
| **513-405-10E** | Comparatore a leva, tipo orizzontale | 0,2 mm | 0,002 mm | 15,2 mm | 142,00 € | 109,00 € |
| **513-401-10E** | Comparatore a leva, tipo orizzontale | 0,14 mm | 0,001 mm | 11,2 mm | 193,00 € | 149,00 € |
| **513-908-10E** | Comparatore a leva, tipo orizzontale (513-404-10E), con mini stativo magnetico | 0,8 mm | 0,01 mm | 17,4 mm | 173,00 € | 139,00 € |
| **513-454-10E** | Comparatore a leva, tipo verticale | 0,8 mm | 0,01 mm | 17,4 mm | 134,00 € | 109,00 € |

I prezzi sopra indicati sono i prezzi al dettaglio suggeriti da Mitutoyo, IVA esclusa. Valida fino ad esaurimento scorte

# Accessori

7822

7033-10

| Cod. | Descrizione | Note | Listino € | Promozione € |
|---|---|---|---|---|
| **7822** | Set puntalini di contatto, M2,5x0,45 | Set (6pz.)<br>2x puntalino piatto D=5 mm e 10 mm, a spillo, sferico,<br>2x puntalino a semisfera R=1,5x10 mm e R=2,5X20 mm | 214,00 € | 169,00 € |
| **7010S-10** | Stativo magnetico | Raggio di lavoro circa 165 mm | 110,00 € | 87,90 € |
| **7033-10** | Supporto magnetico articolato | Raggio di lavoro circa 346 mm | 514,00 € | 409,00 € |
| **215-150-10** | Stativo con basamento in granito | Altezza max.120 mm con bussola da 9,53 mm (3/8") a 8 mm | 575,00 € | 459,00 € |

215-150-10

7010S-10

# Cavi USB

Cavo da Digimatic a USB (USB Input Tool Direct). Può essere utilizzato come interfaccia tastiera (HID) o come porta COM virtuale (VCP).

| Cod. | Descrizione | Listino € | Promozione € |
|---|---|---|---|
| **06AFM380A** | Cavo 2m, Digimatic/Digimatic 2, con tasto dati tipo calibro IP | 146,00 € | 119,00 € |
| **06AFM380B** | Cavo 2m, Digimatic/Digimatic 2, con tasto dati tipo micrometro IP | 146,00 € | 119,00 € |
| **06AFM380C** | Cavo 2m, Digimatic/Digimatic 2, diritto con tasto dati | 128,00 € | 99,90 € |
| **06AFM380D** | Cavo 2m, Digimatic/Digimatic 2, piatto tipo 10 pin | 128,00 € | 99,90 € |
| **06AFM380E** | Cavo 2m, Digimatic/Digimatic 2, tondo tipo 6 pin | 128,00 € | 99,90 € |
| **06AFM380F** | Cavo 2m, Digimatic/Digimatic 2, tipo piatto diritto | 128,00 € | 99,90 € |
| **06AFM380G** | Cavo 2m, Digimatic/Digimatic 2, piatto diritto per ID-N/ID-B | 128,00 € | 99,90 € |
| **06AGQ001A** | Cavo 2m, Digimatic/ Digimatic 2/ Interfaccia Digimatic S1, tipo IP | 150,00 € | 119,00 € |
| **06AGQ001F** | Cavo 2m, Digimatic/Digimatic 2/Interfaccia Digimatic S1 | 169,00 € | 129,00 € |
| **06ADV384** | Adattatore USB per interruttore a pedale | 133,00 € | 109,00 € |
| **937179T** | Interruttore a pedale | 58,00 € | 45,90 € |

Interfaccia da Digimatic a USB box con connettore per interruttore a pedale e tasto dati. Può essere utilizzata come interfaccia tastiera (HID) o come porta COM virtuale (VCP).

| Cod. | Descrizione | Compatibilità | Listino € | Promozione € |
|---|---|---|---|---|
| **264-020** | USB Input Tool Interface Box | Digimatic/Digimatic 2/Interfaccia Digimatic S1 | 267,00 € | 209,00 € |

USB-ITPAK

| Cod. | Descrizione | Note | Listino € | Promozione € |
|---|---|---|---|---|
| **06AGR543** | USB-ITPAK Versione 3.0 | USB Dongle + Manuale (software disponibile online) | 351,00 € | 269,00 € |

USB-ITPAK Versione 3 è un software per la raccolta di dati da strumenti di misura e l'esportazione, ad esempio, in Microsoft Excel®.

- Supporta la comunicazione seriale bidirezionale dei comparatori ID-F e ID-C, del micrometro per esterni QuantuMike e dall'altimetro LH-600F/FG.
- Sono disponibili varie impostazioni, tra cui l'azzeramento, il preset, l'unità di misura, la direzione del conteggio, l'impostazione delle tolleranze, la data di taratura, ecc.
- È inoltre possibile leggere le informazioni sullo stato della misura, come il numero di serie, il codice prodotto, la data di taratura, il numero di controllo utente, ecc.

I prezzi sopra indicati sono i prezzi al dettaglio suggeriti da Mitutoyo, IVA esclusa. Valida fino ad esaurimento scorte

# USB-ITPAK

USB-ITPAK Versione 3 è un software per la raccolta di dati da strumenti di misura con uscita Digimatic, Digimatic 2 e Digimatic S1 verso Excel®, utilizzando l'interfaccia USB Input Tool, i cavi USB Input Tool Direct, il sistema wireless U-WAVE e la stampante/logger DP-1VA.

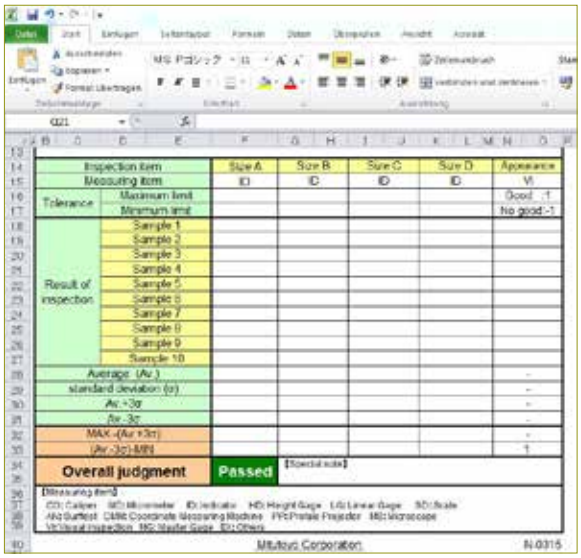


- Supporta la comunicazione seriale bidirezionale fornita, ad esempio, dal comparatore ID-C (modello 2022), dal misuratore di altezze LH-600F/FG e dal micrometro QuantuMike (modello 2024).
- Sono disponibili varie impostazioni, tra cui l'azzeramento, il preset, l'unità di misura, la direzione del conteggio, l'impostazione delle tolleranze, l'impostazione della data di taratura, ecc.
- È inoltre possibile leggere le informazioni sullo stato della misura, come il numero di serie, il codice prodotto, la data di taratura, il numero di controllo utente, ecc.
- Sistemi operativi compatibili: Microsoft Windows® 10 (64 bit) e Windows® 11.
- La versione completa qui offerta consente di trasferire i valori misurati in celle predefinite di Microsoft Excel®.

I valori di misura possono essere assegnati in modo specifico all'interno di un foglio di calcolo Excel creato in precedenza.

Schermata home

Visualizzazione di tutti i dispositivi connessi

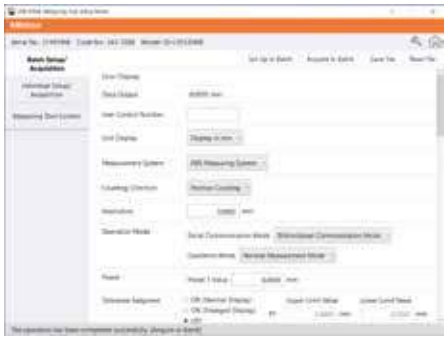

Hai l'opportunità di visualizzare le informazioni provenienti dallo strumento di misura e di regolarne le impostazioni.

# MeasurLink® 11 (Nuova versione)

## Nuova promozione

MeasurLink è uno strumento fondamentale per le attività Six Sigma, progettato per controllare e migliorare la qualità del prodotto in produzione identificando e riducendo la variazione di processo. Consente l'acquisizione e l'analisi dei dati in tempo reale per monitorare le ispezioni per variabili e per attributi, garantendo il rilevamento immediato di trend, cicli e non conformità direttamente in produzione. Gli operatori beneficiano di interfacce statistiche personalizzabili in tempo reale e del calcolo istantaneo di Cp, Cpk, Pp e Ppk, permettendo un controllo qualità proactivo e riducendo al minimo i difetti. Le caratteristiche principali includono il charting di pre-controllo, avvisi via e-mail per processi fuori controllo e l'inserimento di dati per cause assegnabili e azioni correttive.

Scopri di più

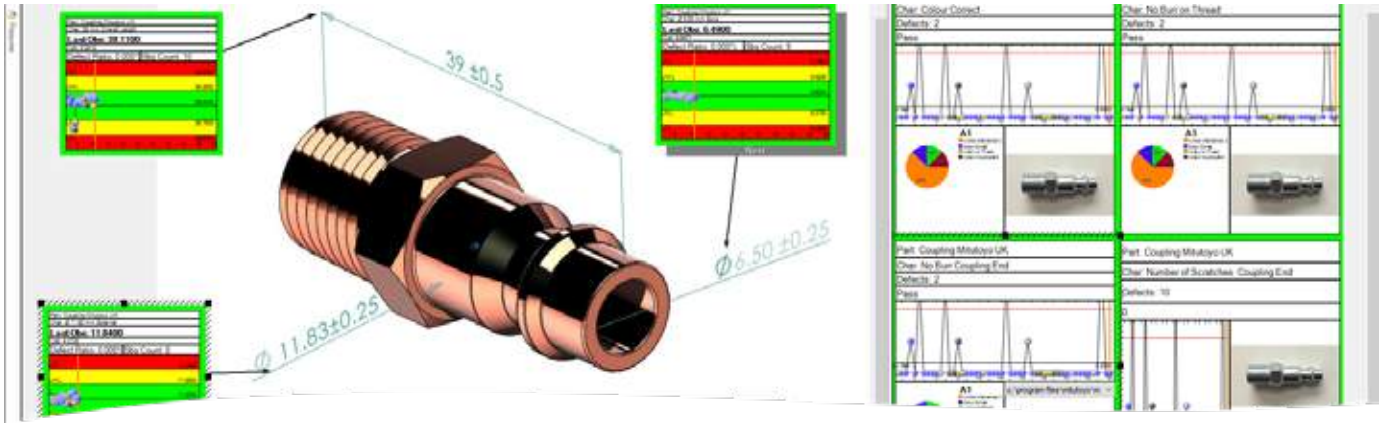


| Cod. | Descrizione | Listino € | Promozione € |
|---|---|---|---|
| **64AAB930** | MeasurLink V11, 1 Licensed Module | 1.940,00 € | 1.649,00 € |
| **64AAB931** | MeasurLink V11, 1 Full Floating License | 2.649,00 € | 2.439,00 € |
| **64AAB932** | MeasurLink Defect Analytics Report | 1.920,00 € | 1.629,00 € |

## Grazie all'OCR potenziato ottieni una rapida creazione di particolari e routine.

I disegni 2D possono essere scansionati utilizzando la tecnologia OCR per facilitare la creazione di un nuovo particolare, la numerazione dei palloncini (ballooning) sul disegno e l'inserimento automatico delle tolleranze.
È possibile salvare un'immagine con i palloncini del disegno originale e utilizzarla in tempo reale come sfondo per i richiami nella vista 2D.

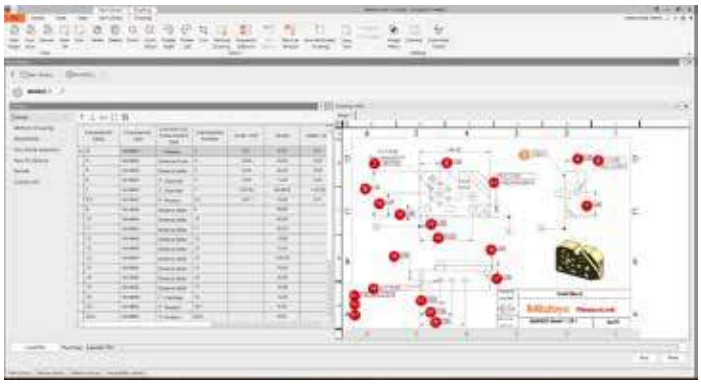

**Più veloce**

**Migliore**

**Più intelligente**



I prezzi sopra indicati sono i prezzi al dettaglio suggeriti da Mitutoyo, IVA esclusa. Valida fino ad esaurimento scorte

# Crea piani di ispezione, imposta le tolleranze e assegna gli strumenti in modo semplice. **Concentrati su ciò che conta davvero.**

Riduci il tempo dedicato alla configurazione delle ispezioni con MeasurLink e concentrati maggiormente sul processo e sul miglioramento statistico. Utilizza tutti i tuoi strumenti all'interno di un'unica piattaforma.

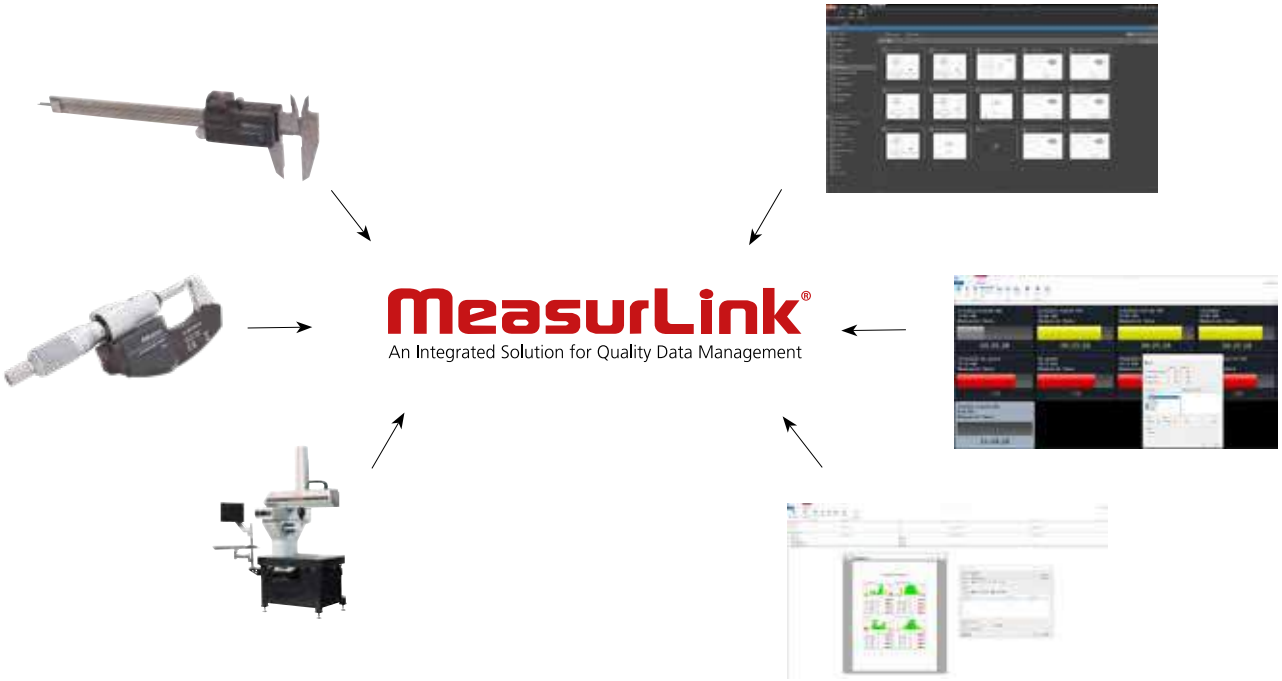


## Scopri i nostri moduli aggiuntivi

Migliora il tuo flusso di lavoro con MeasurLink:

- Security Center
- Real-Time Professional 3D
- Process Analyser
- Gage R&R
- Gage Management
- Report Scheduler
- Support Center
- Process Manager
- Real-Time Professional

# HH-V400

Scopri di più

## Prove di durezza all'istante, dovunque, in qualsiasi momento

Per prove di durezza su tutti i metalli, comprese le strutture di grandi dimensioni.

DIGIMATIC U-WAVE MeasurLink An Integrated Solution for Quality Data Management

L'HH-V400 è un durometro a rimbalzo per metalli.
La durezza viene determinata dal rapporto tra la velocità di rimbalzo del martello battente e la sua velocità di impatto.

- Portatile, dispositivo one-click.
- Correzione automatica dell'angolo.
- Ampio raggio di applicazioni.

| Cod. | Descrizione | Note | Listino € | Promozione € |
|---|---|---|---|---|
| **810-306** | Set HH-V400 Scala HLD | Durometro Leeb Serie HH-V400 | 3.500,00 € | 2.869,00 € |
| **11AAD240** | Campione di durezza 800HLD | Ø115 x 33 mm, 3,7 kg; Durometro Leeb Serie HH-V400 | 264,00 € | 219,00 € |

## Display di calcolo completamente riprogettato

*Più semplice / Più facile / Più chiaro*



I prezzi sopra indicati sono i prezzi al dettaglio suggeriti da Mitutoyo, IVA esclusa. Valida fino ad esaurimento scorte

LCD a colori

- Retroilluminazione
- Funzione eco-mode
- Auto off

Icone tasti operativi

**Facili da interpretare**

- On/off
- Schermata menu
- Conferma
- Indietro (alla schermata precedente)
- Uscita dati
- ◀▶▲▼ Cambio voci e parametri

Connettore SPC

- Uscita dati

Connettore USB

- Uscita dati, ricarica

Batteria ricaricabile

- Funzionamento continuo per 8 ore

- Design dell'interfaccia indipendente dalla lingua.
- Visualizzazione di risultati multipli, media e statistiche.
- Conversione dei risultati dei test in altre scale di durezza (es. Rockwell, Vickers e Brinell).

## Opzioni di gestione ed uscita dati

È possibile inserire i dati del test in Excel, Blocco note, ecc.

IT-020U

Per stampare i dati delle prove.

DP-1VA LOGGER

I dati della prova possono essere trasmessi in modalità wireless ed elaborati su un PC.

U-WAVE-R
ricevitore

U-WAVE-T
Trasmettitore

# Set Durometri

Set HR-530

Set HR-320MS

| Cod. | Descrizione | Listino € | Promozione € |
|---|---|---|---|
| **HR-530-SET01** | Set HR-530 | 11.733,00 € | 9.490,00 € |
| **HR-320MS-SET01** | Set HR-320MS | 7.930,00 € | 6.490,00 € |

DIGIMATIC U-WAVE MeasurLink An Integrated Solution for Quality Data Management



I prezzi sopra indicati sono i prezzi al dettaglio suggeriti da Mitutoyo, IVA esclusa. Valida fino ad esaurimento scorte

### Set HR-530

- Applicazione e controllo elettronico del carico di prova tramite cella di carico.
- Modalità di prova in serie con controllo tramite interruttore a pedale (opzionale).
- Capacità di prova interna a partire da ø 36 mm (penetratore standard) o ø 22 mm (penetratore opzionale 63DIA007).
- Utilizzo del nostro Mini-processore Digimatic (DP-1VA) per la stampa dei risultati; è inoltre possibile utilizzare uno strumento di input (USB-ITN-D) per il collegamento a un PC per il trasferimento, l'analisi e l'archiviazione dei dati.
- Metodi di prova aggiuntivi: prova Brinell, HBT, prova Rockwell per materie plastiche. Accessori richiesti: penetratori e microscopio di misura.

### Set HR-320MS

- Modello economico per i metodi di prova Rockwell e Rockwell Superficiale.
- Display LCD con funzione di conversione.
- Applicazione del precarico guidata da un indicatore grafico.
- Applicazione del carico aggiuntivo controllata da motore.
- Precarico selezionabile tramite manopola di commutazione.
- Con cambio manuale dei carichi.

Scopri di più

## Trasmissione dati (HR-530 e 320MS)

- Interfacce dati Digimatic e seriale.
- Utilizzo del nostro Mini-processore Digimatic (DP-1VA) per la stampa dei risultati. È possibile utilizzare uno strumento di input (USB-ITN-D) per il collegamento a un PC per il trasferimento, l'analisi e l'archiviazione dei dati.

## Tutti i set comprendono:

Accessori con certificati di taratura DAkkS conformi alle norme DIN EN ISO 6508 e ASTM E18.
Made in Germany.

## Penetratore a cono in diamante per prova Rockwell, tipo standard

Con certificato di taratura DAkkS conforme alle norme ISO 6508-2 e ASTM E18 Classe B senza prova funzionale.
Codice articolo: 63DIA023

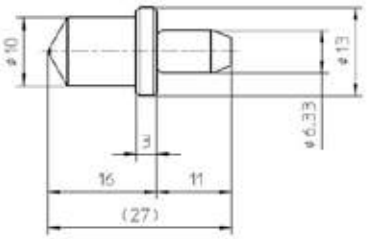


## Campioni di durezza Rockwell 60HRC

Con certificato di taratura DAkkS conforme a ISO 6508-3 e ASTM E18, 60x60x16 mm, in acciaio, griglia conforme allo standard incisa al laser sulla parte superiore.
Codice articolo: 63ETB040DG

# Microscopi TM

## MICROSCOPIO DI MISURA MANUALE MITUTOYO SERIE TM GENERAZIONE B

I microscopi di misura della serie TM offrono un'eccellente qualità ottica grazie ai loro obiettivi a lunga distanza di lavoro.

- L'accuratezza di misura è tra le più elevate della sua categoria.
- L'illuminazione a LED per profili e superfici, a regolazione continua, garantisce condizioni di luce ottimali.
- L'oculare monoculare 15X e l'obiettivo 2X forniscono una confortevole immagine non invertita con ingrandimento 30X.

Scopri di più

## Il set include:

| | |
|---|---|
| **176-818-11** | Microscopio TM-505B Tavola XY 50 x 50 mm |
| **164-163** | 2x Testine micrometriche digitali 0-50 mm |
| **63AAA001** | Luce anulare a LED con regolazione dell'intensità |
| **02ZAA021** | Cavo di alimentazione tipo CEE |

| Cod. | Descrizione | Listino € | Promozione € |
|---|---|---|---|
| **TMSET01** | Set di tutti i prodotti indicati sopra | 7.617,00 € | 5.990,00 € |

## Il set Include:

| | |
|---|---|
| **176-819-11** | Microscopio TM-1005B Tavola XY 100 x 50 mm |
| **164-163** | 2x Testine micrometriche digitali 0-50 mm |
| **63AAA001** | Luce anulare a LED con regolazione dell'intensità |
| **611675-031** | Blocchetto di riscontro 50 mm Grado 1 |
| **02ZAA021** | Cavo di alimentazione tipo CEE |

| Cod. | Descrizione | Listino € | Promozione € |
|---|---|---|---|
| **TMSET02** | Set di tutti i prodotti indicati sopra | 9.298,20 € | 7.390,00 € |



I prezzi sopra indicati sono i prezzi al dettaglio suggeriti da Mitutoyo, IVA esclusa. Valida fino ad esaurimento scorte

**Software M2**, per ulteriori informazioni vedi pag. 47.

| Cod. | Descrizione | Listino € |
|---|---|---|
| **63AAA455** | Soft. M2-2D e hardware per TM | 1.702,00 € |

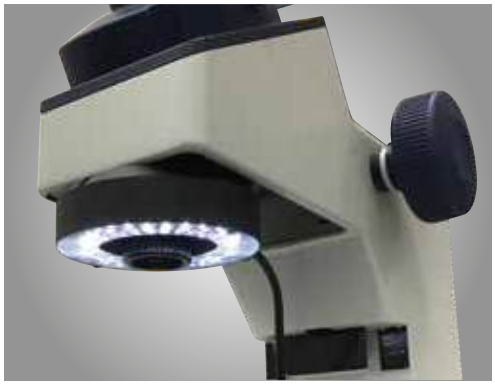

Anello luminoso a LED per applicazioni che richiedono un'illuminazione a 300 sessanta gradi.

Una scala a nonio montata all'esterno dell'oculare consente una semplice misura dell'angolo.

# PJ-PLUS

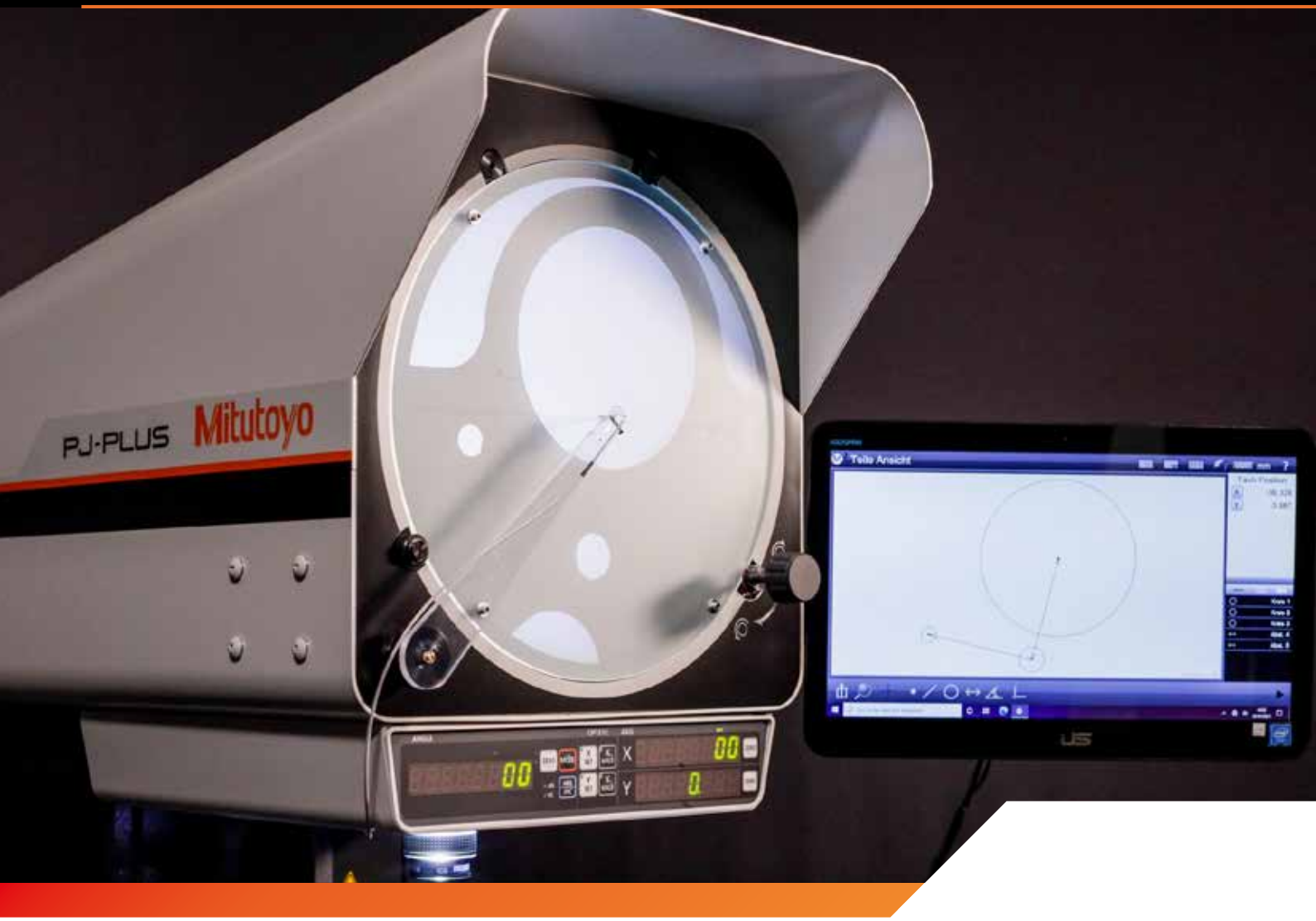


## **Proiettore di profili** verticale per la misura, l'ispezione e l'osservazione di pezzi di piccole dimensioni.

- Unità LED a lunga durata e a risparmio energetico per l'illuminazione di profili e superfici.
- Il sistema di raffreddamento senza ventola evita l'ingresso di polvere nell'alloggiamento del dispositivo e garantisce una maggiore durata.
- Grande schermo con goniometro da 315 mm che fornisce immagini luminose e chiare.
- Visualizzatori digitali integrati con display di grandi dimensioni per l'angolo dello schermo e per gli assi X e Y della tavola.
- Obiettivo 10X fornito standard.
- Tavola di misura da 100 x 100 mm o 200 x 100 mm.
- Opzionale: software di elaborazione dati M2 facile da usare.



I prezzi sopra indicati sono i prezzi al dettaglio suggeriti da Mitutoyo, IVA esclusa. Valida fino ad esaurimento scorte

| Cod. | Nome | Descrizione | Listino € | Promozione € |
|---|---|---|---|---|
| **302-801-10** | PJ-P1010A | Proiettore di profili, campo di misura XY = 100x100 mm | 11.980,00 € | 9.799,00 € |
| **302-802-10** | PJ-P2010A | Proiettore di profili, campo di misura XY = 200x100 mm | 14.940,00 € | 12.249,00 € |

## Efficienza energetica, anche in ambienti difficili.

Il PJ-PLUS offre un funzionamento intuitivo anche per utenti inesperti e presenta un'eccellente durata combinata ad un eccellente risparmio energetico, grazie all'illuminazione a LED e al suo sistema di raffreddamento senza ventola.

Fornisce misure dimensionali e angolari stabili anche in ambienti di produzione difficili.

# PV-5110

## **Proiettore di profili** ad immagine invertita con un grande schermo dotato di goniometro

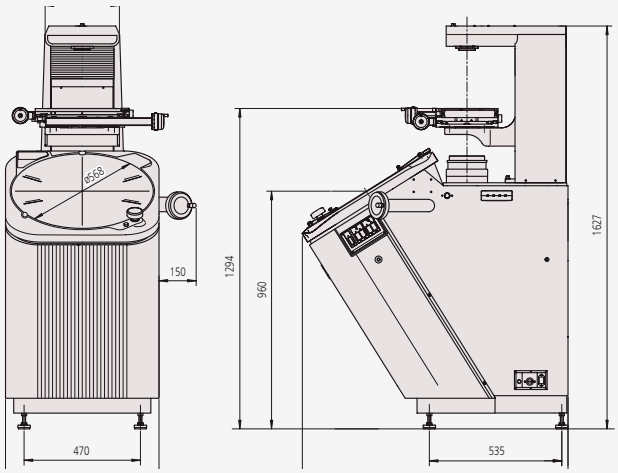

- Grande schermo da 508 mm con visualizzatore angolare digitale.
- Il sistema ottico ad immagine invertita riduce la necessità di rimettere a fuoco nel cambio tra un pezzo e l'altro.
- Tavola di misura da 200 x 100 mm, con meccanismi di sgancio rapido con una sola mano su entrambi gli assi.
- Visualizzatore digitale integrato che mostra l'angolo di rotazione dello schermo goniometrico.
- Modello a pavimento (non necessita di supporto)
- Obiettivo 10X fornito standard.
- Opzionale: software di elaborazione dati M2 facile da usare.

| Cod. | Nome | Descrizione | Listino € | Promozione € |
|---|---|---|---|---|
| **304-919-12** | PV-5110 | Proiettore di profili verticale | 21.290,00 € | 17.399,00 € |



I prezzi sopra indicati sono i prezzi al dettaglio suggeriti da Mitutoyo, IVA esclusa. Valida fino ad esaurimento scorte

# Software M2

## I tipi di elementi supportati includono:

- Media
- Intersezioni
- Linee tangenti
- Angoli complementari
- Linee sfalsate
- Punti medi, centrali e finali
- Distanze minime e massime
- Funzione cerchio
- Linee parallele e perpendicolari
- Costruzione cerchio di fori

Scopri di più

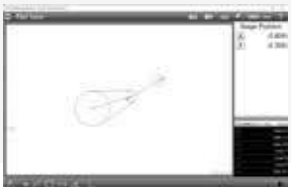

### Software intuitivo e semplice da usare

L'interfaccia utente del software M2 consente di dedicare più tempo alla misura e meno alla lettura dei manuali. Combinando un'esperienza utente familiare con le attuali funzioni dei touch screen, il software M2 può essere integrato rapidamente nel processo e risultare accessibile a un'ampia gamma di utenti.

### Costruzione di elementi basata su grafica

Genera tipi di elementi comuni, come distanze e linee tangenti, direttamente dalla vista grafica del pezzo. Le costruzioni con più sottotipi possono essere commutate rapidamente con il comando di modifica del tipo di elemento.

### Software multi touch

In aggiunta all' uso convenzionale del mouse, la logica multi-touch estesa consente di effettuare panoramiche e utili zoom della vista del pezzo attivo. Aumenta l'efficienza della costruzione degli elementi, della manipolazione dei dati degli elementi e delle attività di reportistica con un semplice pizzico per lo zoom, uno scorrimento per la panoramica o un doppio clic.

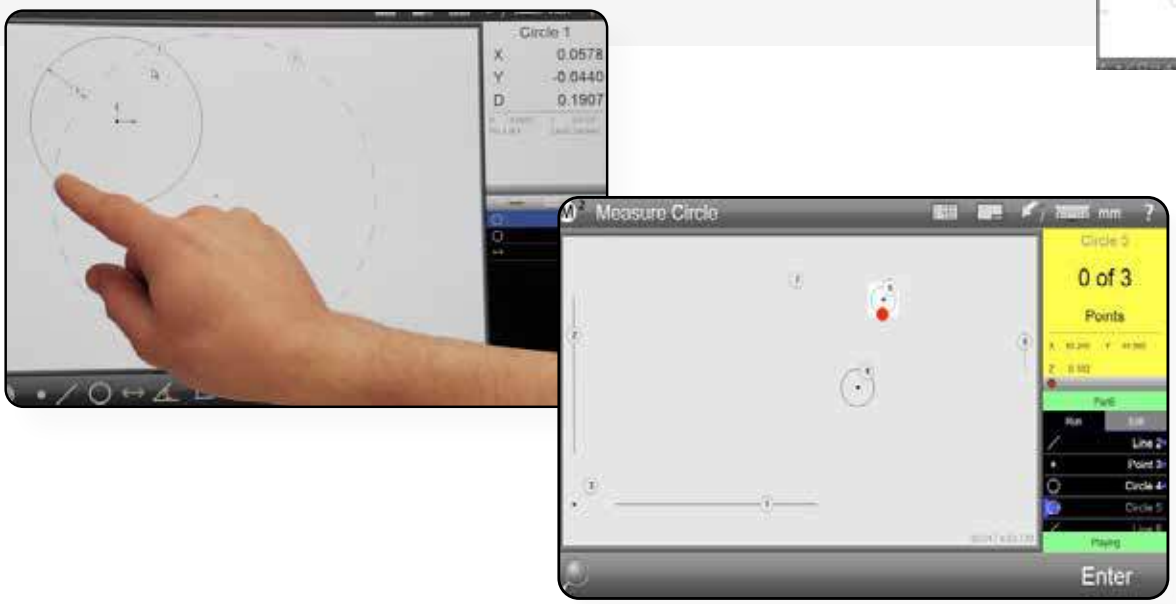


| Cod. | Descrizione | Note | Listino € |
|---|---|---|---|
| **63AAA406** | Soft. e Hardware di gestione dati M2-2D per PJ-PLUS | Unità senza rilevamento bordi, include kit di montaggio PC | 2.098,00 € |
| **63AAA407** | Soft. e Hardware di gestione dati M2-2D per PJ-PLUS | Unità con rilevamento bordi, include kit di montaggio PC | 3.595,00 € |
| **63AAA462** | Soft. e Hardware di gestione dati M2-2D per PV-5110 | Unità con rilevamento bordi, include kit di montaggio PC | 3.456,00 € |
| **63AAA795** | ASUS AiO PC per M2 System | Intel Celeron N4500/8GB/256GB SSD/W11Pro/15.6" FHD touch screen | 890,00 € |

# PJ-H30

## Proettore di profili ad **alta-accuratezza ottica.**

Dotato di serie di illuminazione per superfici oblique con buona riproducibilità del colore.

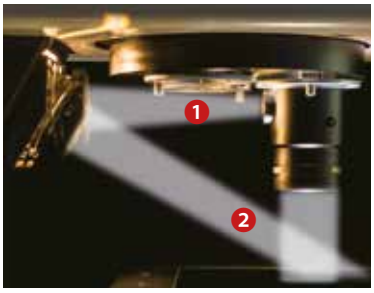

- Tavola di misura da 200x100 mm, con carico massimo di 10 kg.
- Ruotando la lente del condensatore e cambiando l'angolo dello specchio nell'obiettivo, è possibile rappresentare in modo ottimale anche le superfici scarsamente riflettenti.
- Intensità luminosa migliorata del soggetto proiettato grazie al nuovo sistema ottico di illuminazione dei profili.
- Elevata accuratezza di misura (superiore allo standard JIS).
- Tavola di misura con regolazione rapida a una sola mano su entrambi gli assi, che consente di passare agevolmente dal posizionamento rapido alla regolazione fine.
- Uscita RS-232C.

| Cod. | Nome | Descrizione | Listino € | Promozione € |
|---|---|---|---|---|
| **303-717-13** | PJ-H30A2010B | Proiettore di profili | 25.050,00 € | 20.499,00 € |



I prezzi sopra indicati sono i prezzi al dettaglio suggeriti da Mitutoyo, IVA esclusa. Valida fino ad esaurimento scorte

# PH-3515 F

## Proiettore di profili **orizzontale per usi gravosi.**

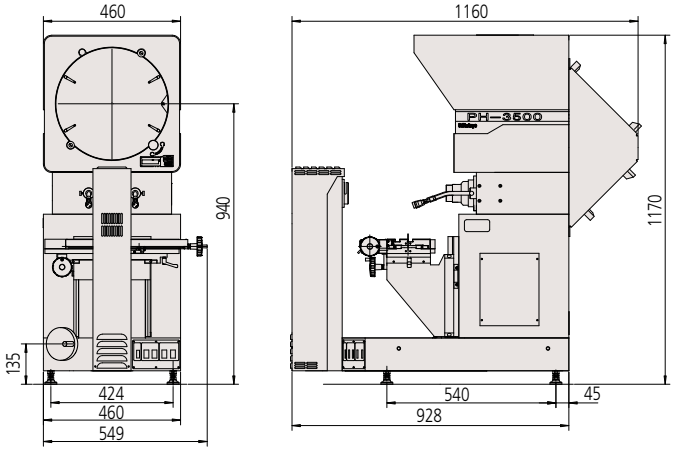


### Visualizzatore per Linear Scales KA-212

174-183D

- Tavola di misura da 254x152 mm e carico max. di 45 kg.
- Misura pezzi più grandi e pesanti, inclusi cremagliere e utensili di punzonatura.
- Schermo rotante da 14" con lettura digitale dell'angolo.
- Strumento a pavimento (non necessita di supporto).
- Obiettivo 10X fornito standard.
- Opzionale: software di elaborazione dati M2 facile da usare.

**Scopri di più**

| Cod. | Nome | Descrizione | Listino € | Promozione € |
|---|---|---|---|---|
| **172-868-12** | PH-3515F | Proiettore di profili, XY = 254 x152 mm | 16.690,00 € | 13.689,00 € |

| Cod. | Descrizione | Listino € | Promozione € |
|---|---|---|---|
| **174-183D** | Visualizzatore per Linear Scale KA-212 | 683,00 € | 559,00 € |

Il visualizzatore KA è indicato con i suoi prezzi anche nella serie AT-715

# Kit Micrometri Laser Scan

## Misura accurata, rapida e intelligente dei diametri esterni in ispezioni in linea

Scopri di più

## Controller modulare e collegabile in cascata con interfacce industriali

- Misura in linea senza contatto ad alta accuratezza per applicazioni industriali.
- Doppio utilizzo di LSM-30-A per diametri fino a 160 mm.
- Interfacce per i principali protocolli di rete industriali.
- Grado di protezione IP67.

IP67

| Cod. | Descrizione | Connettori per LG | Input | Digits | Risoluzione | Frequenza di Input max. | Interfaccia standard | Listino € | Promozione € |
|---|---|---|---|---|---|---|---|---|---|
| **LSMSET001** | LSM kit #1, metrico | Unità sensore LSM-30-A, unità controller LSM-CU-A, set di calibri di taratura 1-30 mm e cavo USB-C da 3 m | 0,3-30 mm | ±0,09 µm | 0,01 µm | 3200/s | USB-C | 8.055,00 € | 6.490,00 € |
| **LSMSET004** | LSM kit #4, metrico | Unità sensore LSM-02-A, unità controller LSM-CU-A, set di calibri di taratura 0,1-2 mm e cavo USB-C da 3 m | 0,005-2 mm | 0,01 µm | 0,01 µm | 3200/s | USB-C | 7.662,00 € | 6.190,00 € |

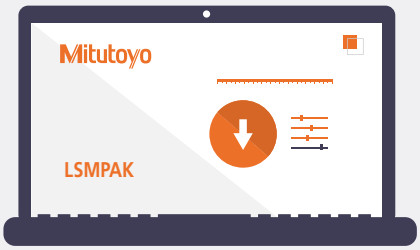


## Download LSMPAK

Software di configurazione intuitivo e facile da usare con istruzioni guidate (wizard) e funzione di orientamento.

- Gludizio Go/no-Go
- Taratura
- Posizionamento del pezzo
- Monitoraggio in tempo reale



I prezzi sopra indicati sono i prezzi al dettaglio suggeriti da Mitutoyo, IVA esclusa. Valida fino ad esaurimento scorte

## Alimentazione

Per l'utilizzo stand alone aggiungere l'alimentazione 63AAA828.

# Interfacce opzionali

### Interfacce industriali per LSM A Controllers

| Cod. | Nome | Tipo interfaccia | Porte laterali interf. | List Price € | Promozione € |
|---|---|---|---|---|---|
| **02AGQ300** | LSM-EI-A | Ethernet/IP | 2x RJ-45 | 783,00 € | 669,00 € |
| **02AGQ370** | LSM-EC-A | EtherCAT | 2x RJ-45 | 783,00 € | 669,00 € |
| **02AGQ350** | LSM-PN-A | PROFINET | 2x RJ-45 | 783,00 € | 669,00 € |
| **02AGQ390** | LSM-CC-A | CC-Link | 2x RJ-45 | 783,00 € | 669,00 € |

### Alimentatori opzionali

| Cod. | Descrizione | Listino € |
|---|---|---|
| **63AAA828** | Alimentatore 24VDC | 180,00 € |
| **63AAA775** | Connettore per alimentatore | 7,00 € |

CC-Link PROFINET EtherCAT EtherNet/IP

# Serie LG100 e LG200
*per applicazioni in linea e di automazione*

## Caratteristiche comuni

- Configurazione flessibile: connetti fino a 2 Linear Gauges per visualizzatore EJ, 8 visualizzatori per interfaccia.
- Segnale supportato: funziona con segnali a onda quadra differenziale.
- Montaggio semplice: compatibile con guida DIN, cavo USB-C da 3,0 m incluso.

| Cod. | Descrizione | Campo di misura (mm) | Risoluzione (µm) | Accuratezza | Interfaccia | Listino € | Promozione € |
|---|---|---|---|---|---|---|---|
| **542-186** | Linear Gauge LG200-110 10 mm | 10 | 1 | 1,5+L/50 µm | RS-422 | 863,00 € | 689,00 € |
| **542-187** | Linear Gauge LG200-0510 10 mm | 10 | 0,5 | 1,5+L/50 µm | RS-422 | 863,00 € | 649,00 € |
| **542-188** | Linear Gauge LG200-0110 10 mm | 10 | 0,1 | 0,8+L/50 µm | RS-422 | 970,00 € | 729,00 € |
| **542-190** | Linear Gauge LG100-110 10 mm | 10 | 1 | 1,5+L/50 µm | RS-422 | 747,00 € | 599,00 € |
| **542-191** | Linear Gauge LG100-0510 10 mm | 10 | 0,5 | 1,5+L/50 µm | RS-422 | 747,00 € | 559,00 € |
| **542-192** | Linear Gauge LG100-0110 10 mm | 10 | 0,1 | 0,8+L/50 µm | RS-422 | 796,00 € | 599,00 € |
| **542-193** | Linear Gauge LG100-125 25 mm | 25 | 1 | 1,5+L/50 µm | RS-422 | 926,00 € | 759,00 € |
| **542-194** | Linear Gauge LG100-0525 25 mm | 25 | 0,5 | 1,5+L/50 µm | RS-422 | 926,00 € | 759,00 € |
| **542-195** | Linear Gauge LG100-0125 25 mm | 25 | 0,1 | 0,8+L/50 µm | RS-422 | 984,00 € | 739,00 € |
| **542-196** | Linear Gauge LG100-150 50 mm | 50 | 1 | 1,5+L/50 µm | RS-422 | 1.109,00 € | 899,00 € |
| **542-197** | Linear Gauge LG100-0550 50 mm | 50 | 0,5 | 1,5+L/50 µm | RS-422 | 1.109,00 € | 839,00 € |

| Cod. | Descrizione | Connettori per LG | Segnale di input | Digits | Max. frequenza Input | Listino € | Promozione € |
|---|---|---|---|---|---|---|---|
| **542-081** | Visualizzatore EJ -102NE mm/inch | 2 | RS-422 | 8 più segno | 5MHz | 649,00 € | 529,00 € |
| **542-080** | Visualizzatore EJ q-102N | 2 | RS-422 | 8 più segno | 5MHz | 649,00 € | 529,00 € |

Scarica il software qui:

## Software gratuito:

- LGQuickSetup Tool.
- File di configurazione PLC .

## Alimentazione

Per l' uso standalone aggiungere l'alimentatore 357651 12V/DC (non incluso nel kit).



I prezzi sopra indicati sono i prezzi al dettaglio suggeriti da Mitutoyo, IVA esclusa. Valida fino ad esaurimento scorte

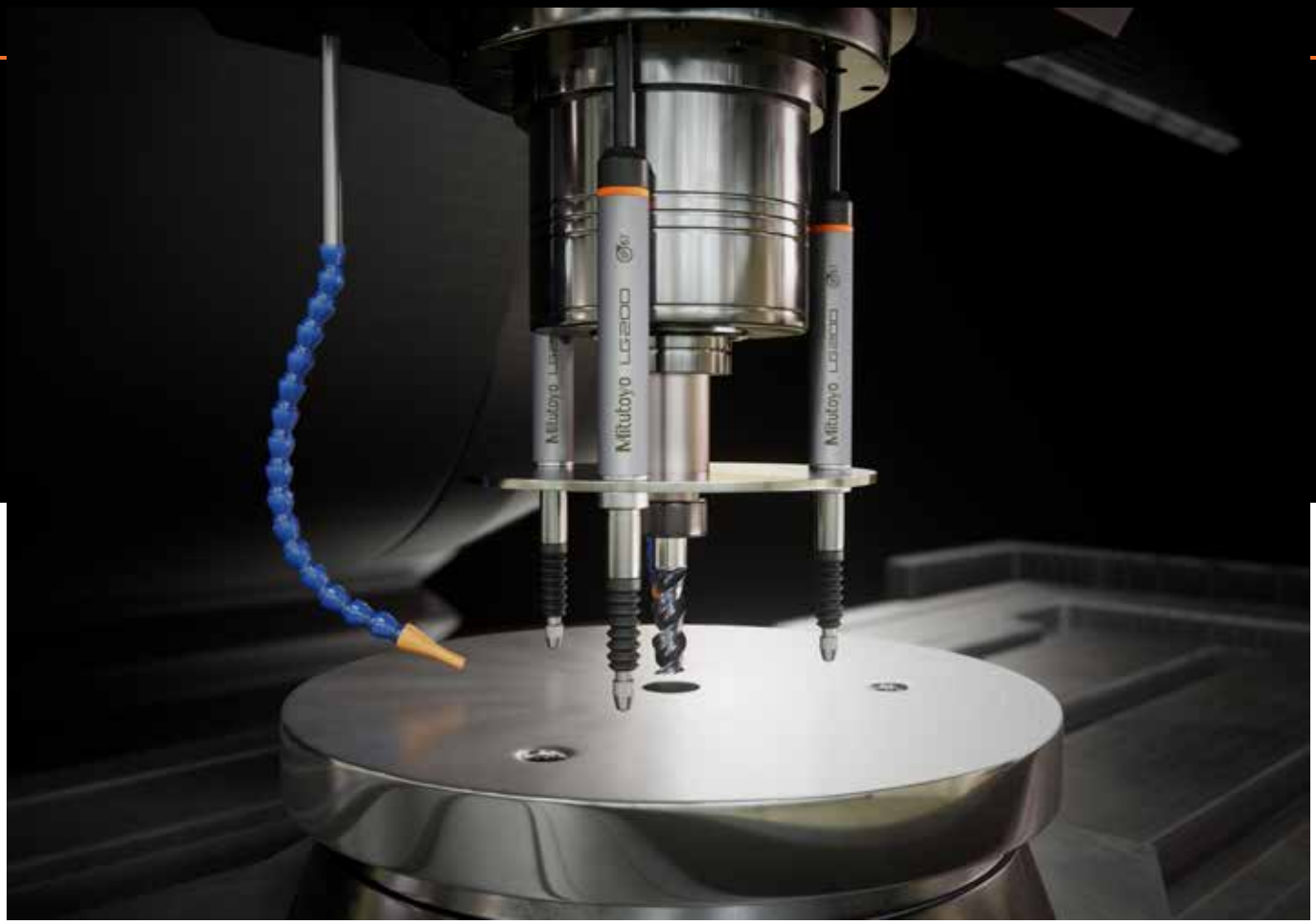


| Cod. | Descrizione | Interfaccia | N° max visualizzatori per I/F | Listino € | Promozione € |
|---|---|---|---|---|---|
| **21HZA149** | Unità USB I/F per visualizzatore EJ | USB-C | 8 | 485,00 € | 399,00 € |
| **21HZA186** | CC-LINK I/F per visualizzatore EJ | CC-LINK, USB-C | 8 | 1.058,00 € | 769,00 € |
| **21HZA187** | PROFINET I/F per visualizzatore EJ | PROFINET, USB-C | 8 | 1.073,00 € | 879,00 € |
| **21HZA188** | Ethernet/IP I/F per visualizzatore EJ | Ethernet/IP, USB-C | 8 | 1.136,00 € | 939,00 € |
| **21HZA264** | EtherCAT I/F per visualizzatore EJ | EtherCAT, USB-C | 8 | 1164,00 € | 959,00 € |

I prezzi sopra indicati sono i prezzi al dettaglio suggeriti da Mitutoyo, IVA esclusa. Valida fino ad esaurimento scorte

# Linear Gauge

| Cod. | Descrizione | Campo di misura | Risoluzione | Accuratezza | Interfaccia | Listino € | Promozione € |
|---|---|---|---|---|---|---|---|
| **575-303** | Linear Gauge LGS-1012P Digimatic | 12,7 mm | 10 µm | 15 µm | Uscita Digimatic | 232,00 € | 199,00 € |
| **575-313** | Linear Gauge LGS-1012P Digimatic | 0,5 in | 0,0005 in | 0,0008 in | Uscita Digimatic | 238,00 € | 199,00 € |

| Cod. | Descrizione | Connettori per LG | Input Signale | Digits | Listino € | Promozione € |
|---|---|---|---|---|---|---|
| **542-007D** | Unità display visualizzatore EC | 1 LGS | Digimatic | 6 | 405,00 € | 299,00 € |
| **542-007E** | Unità display visualizzatore EC | 1 LGS | Digimatic | 6 | 405,00 € | 299,00 € |
| **542-075D** | Visual. per Linear Gauge EH-101P | 1* | Onda quadra diff. RS422 | 8 | 1.039,00 € | 779,00 € |
| **542-071D** | Visual. per Linear Gauge EH-102P | 2* | Onda quadra diff. RS422 | 8 | 1.263,00 € | 949,00 € |
| **542-073D** | Visual. per Linear Gauge EH-102Z | 2* | Onda quadra diff. RS422 | 8 | 1.444,00 € | 1090,00 € |
| **542-072D** | Visual. per Linear Gauge EH-102D | 2 LGS | Digimatic | 8 | 1.263,00 € | 949,00 € |
| **542-075E** | Visual. per Linear Gauge EH-101P UK | 1* | Onda quadra diff. RS422 | 8 | 1.039,00 € | 779,00 € |
| **542-071E** | Visual. per Linear Gauge EH-102P UK | 2* | Onda quadra diff. RS422 | 8 | 1.263,00 € | 949,00 € |
| **542-073E** | Visual. per Linear Gauge EH-102Z UK | 2* | Onda quadra diff. RS422 | 8 | 1.444,00 € | 1.080,00 € |
| **542-072E** | Visual. per Linear Gauge EH-102D UK | 2 LGS | Digimatic | 8 | 1.263,00 € | 949,00 € |

*per il collegamento con LG100/200 è necessario l'adattatore 21HZA195/21HZA196

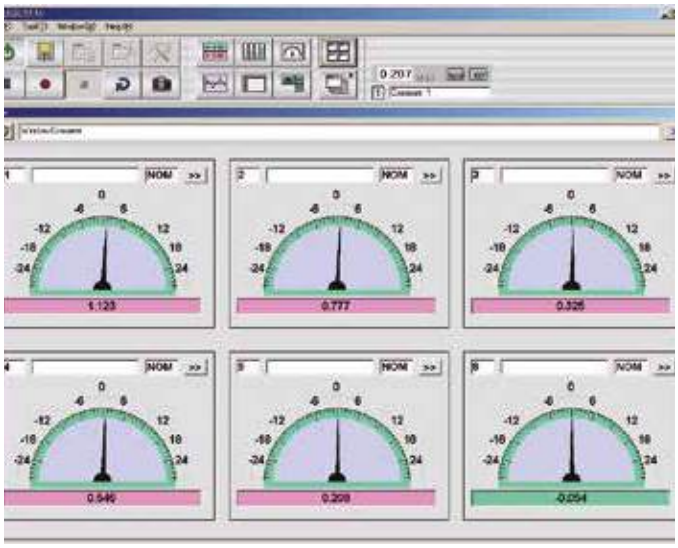



I prezzi sopra indicati sono i prezzi al dettaglio suggeriti da Mitutoyo, IVA esclusa. Valida fino ad esaurimento scorte

## Alimentatori opzionali

| Cod. | Descrizione | Listino € |
|---|---|---|
| **357651** | Alimentatore 12VDC | 92,00 € |
| **02ZAA020** | Cavo di alimentazione AC tipo CEE per alimentatore 12V | 17,00 € |
| **02ZAA030** | Cavo di alimentazione AC tipo UK per alimentatore 12V | 17,00 € |
| **63AAA901** | Cavo USB-C 3,0 m | 30,00 € |
| **21HZA195** | Connettore per collegare LG100/200 a visualizzatore tipo P | 75,00 € |
| **21HZA196** | Connettore per collegare LG100/200 a visualizzatore tipo Z | 87,40 € |

| Cod. | Descrizione | Listino € | Promozione € |
|---|---|---|---|
| **28AAA506** | SENSORPAK/E V3.0 per l'uso con visualizzatori EH e EC | 919,00 € | **779,00 €** |

## Configurazione di sistema

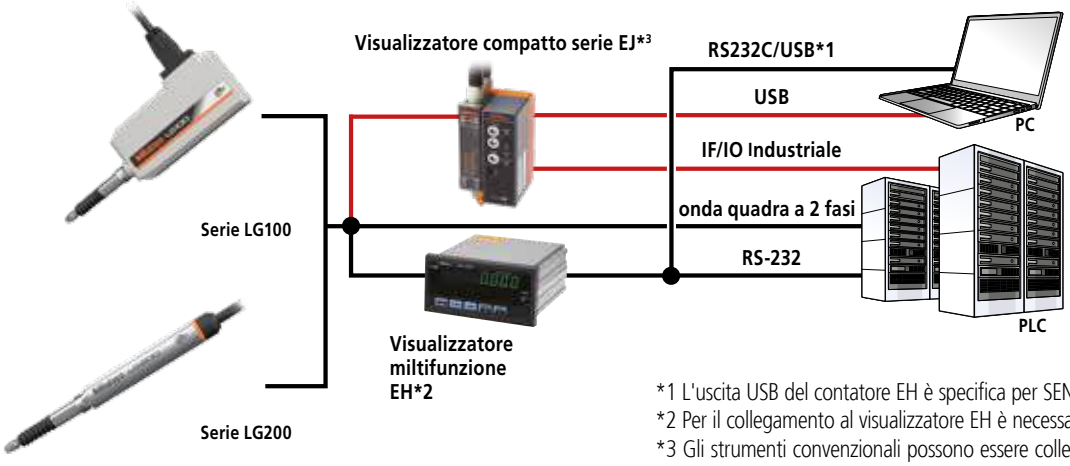


*1 L'uscita USB del contatore EH è specifica per SENSORPAK.
*2 Per il collegamento al visualizzatore EH è necessario un adattatore
*3 Gli strumenti convenzionali possono essere collegati tramite cavi di conversione. (Contattateci per i dettagli)

| | | |
|---|---|---|
| IP67 | Livello di protezione per usi gravosi | La classe di protezione IP67 offre una tenuta totale alla polvere e all'acqua (30 minuti, 1 m di profondità). |

# Linear Gauge

**Resistenti all'ambiente**

**LG100**

Phase-A&Z With origin point mark — IP67

Campo di misura: 10 mm / 25 mm / 50 mm
Risoluzione: 1 µm/0,5 µm/0,1 µm

**Tipo sottile**

**LG200***

Phase-A/B — IP67

Campo di misura: 10 mm
Risoluzione: 1 µm/0,5 µm/0,1 µm

Funzione di rilevazione del punto di riferimento sul visualizzatore è disabilitata

**Adatt. di conversione 21HZA196**

**Adatt. di conversione 21HZA195**

**Tipo con uscita Digimatic**

**LGS**

Digimatic — IP66

Campo di misura: 12,7 mm
Risoluzione: 10 µm



I prezzi sopra indicati sono i prezzi al dettaglio suggeriti da Mitutoyo, IVA esclusa. Valida fino ad esaurimento scorte

### Tipo montato su gida DIN

**EJ-102N**

Input 2 assi, calcolo della sottrazione
possono essere collegate 8 unità

### Montato a pannello

**EH-102Z**

Input 2 assi, calcolo della sottrazione
Multifunzione

**EH-101P** (1 asse)
**EH-102P** (2 assi)

Multifunzione

**EH-102D**

Input 2 assi, calcolo della sottrazione
Multifunzione

### Unità display compatta

**EC-101D**

Input 1 asse

### Unità interfaccia

**CC-Link**
**21HZA186**

**PROFINET**
**21HZA187**

**EtherNet/IP**
**21HZA188**

**EtherCAT**
**21HZA264**

**USB**
**21HZA149**

### Setup Tool per visualizzatore EJ

**LG QuickSetupTool**
(Scaricabile gratuitamente dal sito mitutoyo)

### Software di acquisizione dei dati di misura

**SENSORPAK**

# Linear Scales

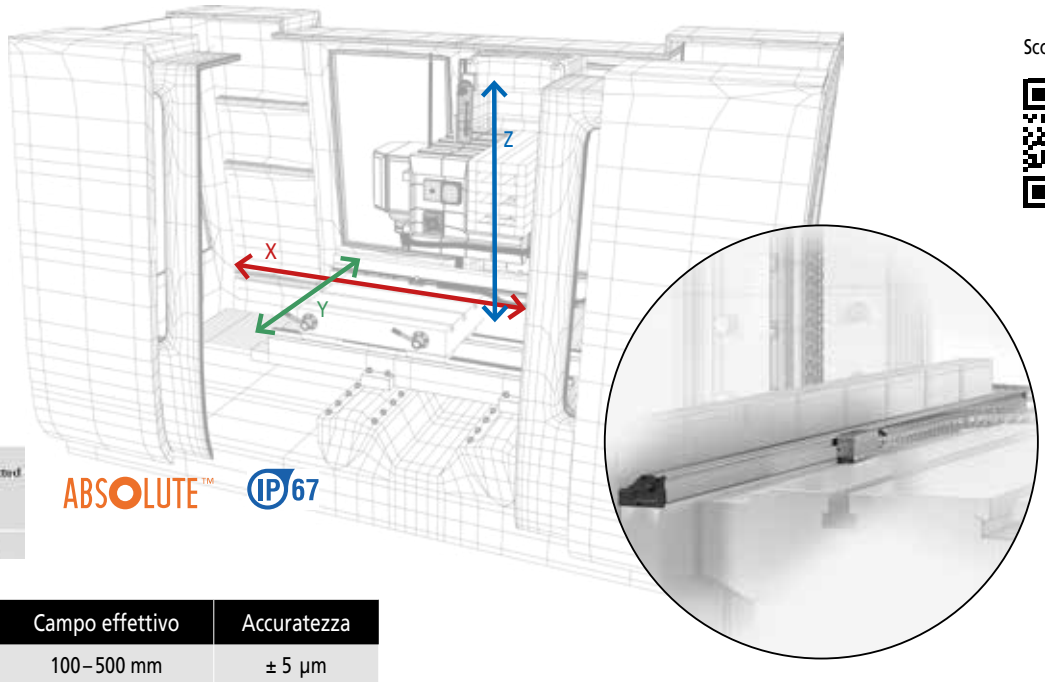


Scopri di più:

ABSOLUTE™ IP67

| Max. vel. spostamento | Campo effettivo | Accuratezza |
|---|---|---|
| 50 m/min | 100 – 500 mm | ± 5 µm |
| | 600 – 1.800 mm | ± 7 µm |
| | 2.000 – 3.000 mm | ± 10 µm |

## Visualizzatore per Linear Scale KA-212

174-183D

## Visualizzatore per Linear Scale KA-213

174-185D

- Può essere utilizzato come visualizzatore standard o per tornio.
- Disponibile nei modelli a 2 e 3 assi.
- Uscita opzionale RS-232 e USB per il collegamento a PC o stampante.

| Cod. | Descrizione | Listino € | Promozione € |
|---|---|---|---|
| **174-183D** | Visualizzatore 2-assi KA-212 | 683,00 € | 559,00 € |
| **174-185D** | Visualizzatore 3-assi KA-213 | 822,00 € | 669,00 € |

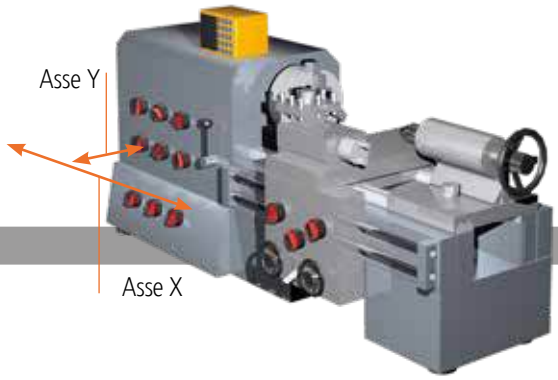


**VISUALIZZATORE 2-assi KA-200** + due righe

I prezzi sopra indicati sono i prezzi al dettaglio suggeriti da Mitutoyo, IVA esclusa. Valida fino ad esaurimento scorte

# Aggiorna le tue macchine con righe ottiche robuste ed accurate

- Righe ottiche (scale lineari) con campo di misura utile max. di 3000 mm per scala.
- Tecnologia ABSOLUTE: non richiede l'azzeramento del punto di riferimento all'accensione.
- Protezione IP67 grazie al principio di scansione a induzione elettromagnetica (elevata durata e resistenza a polvere, acqua e olio).
- Alta precisione (da ±5 µm a ±10 µm), a seconda del campo di misura utile.
- Facile applicazione in diversi tipi di macchine utensili manuali, in particolare i torni.

| Cod. | Descrizione | Corsa effettiva (mm) | Lungh. totale (mm) | Lungh. cavo standard (m) | Listino € | Promozione € |
|---|---|---|---|---|---|---|
| **539-801N** | Linear Scale AT715-100 | 100 | 278 | 3,5 | 423,00 € | 339,00 € |
| **539-802N** | Linear Scale AT715-150 | 150 | 328 | 3,5 | 423,00 € | 339,00 € |
| **539-803N** | Linear Scale AT715-200 | 200 | 378 | 3,5 | 423,00 € | 339,00 € |
| **539-804N** | Linear Scale AT715-250 | 250 | 428 | 3,5 | 423,00 € | 339,00 € |
| **539-805N** | Linear Scale AT715-300 | 300 | 488 | 3,5 | 426,00 € | 339,00 € |
| **539-806N** | Linear Scale AT715-350 | 350 | 538 | 3,5 | 429,00 € | 339,00 € |
| **539-807N** | Linear Scale AT715-400 | 400 | 588 | 3,5 | 432,00 € | 339,00 € |
| **539-808N** | Linear Scale AT715-450 | 450 | 638 | 3,5 | 435,00 € | 349,00 € |
| **539-809N** | Linear Scale AT715-500 | 500 | 698 | 3,5 | 451,00 € | 349,00 € |
| **539-811N** | Linear Scale AT715-600 | 600 | 798 | 3,5 | 454,00 € | 349,00 € |
| **539-813N** | Linear Scale AT715-700 | 700 | 898 | 3,5 | 460,00 € | 359,00 € |
| **539-814N** | Linear Scale AT715-750 | 750 | 938 | 3,5 | 464,00 € | 359,00 € |
| **539-815N** | Linear Scale AT715-800 | 800 | 998 | 3,5 | 474,00 € | 379,00 € |
| **539-816N** | Linear Scale AT715-900 | 900 | 1098 | 5 | 506,00 € | 399,00 € |
| **539-817N** | Linear Scale AT715-1000 | 1000 | 1198 | 5 | 535,00 € | 409,00 € |
| **539-818N** | Linear Scale AT715-1100 | 1100 | 1298 | 5 | 555,00 € | 429,00 € |
| **539-819N** | Linear Scale AT715-1200 | 1200 | 1398 | 5 | 573,00 € | 439,00 € |
| **539-820N** | Linear Scale AT715-1300 | 1300 | 1498 | 5 | 609,00 € | 469,00 € |
| **539-821N** | Linear Scale AT715-1400 | 1400 | 1598 | 5 | 638,00 € | 489,00 € |
| **539-822N** | Linear Scale AT715-1500 | 1500 | 1698 | 5 | 680,00 € | 529,00 € |
| **539-823N** | Linear Scale AT715-1600 | 1600 | 1798 | 5 | 728,00 € | 539,00 € |
| **539-824N** | Linear Scale AT715-1700 | 1700 | 1898 | 5 | 763,00 € | 589,00 € |
| **539-825N** | Linear Scale AT715-1800 | 1800 | 1998 | 5 | 805,00 € | 619,00 € |
| **539-860N** | Linear Scale AT715-2000 | 2000 | 2198 | 5 | 1300,00 € | 929,00 € |
| **539-861N** | Linear Scale AT715-2200 | 2200 | 2398 | 5 | 1400,00 € | 999,00 € |
| **539-862N** | Linear Scale AT715-2400 | 2400 | 2598 | 7 | 1600,00 € | 1189,00 € |
| **539-863N** | Linear Scale AT715-2500 | 2500 | 2698 | 7 | 1600,00 € | 1189,00 € |
| **539-864N** | Linear Scale AT715-2600 | 2600 | 2798 | 7 | 1700,00 € | 1259,00 € |
| **539-865N** | Linear Scale AT715-2800 | 2800 | 2998 | 7 | 1800,00 € | 1299,00 € |
| **539-866N** | Linear Scale AT715-3000 | 3000 | 3198 | 7 | 2000,00 € | 1499,00 € |

**VISUALIZZATORE 3-assi KA-200** + tre righe

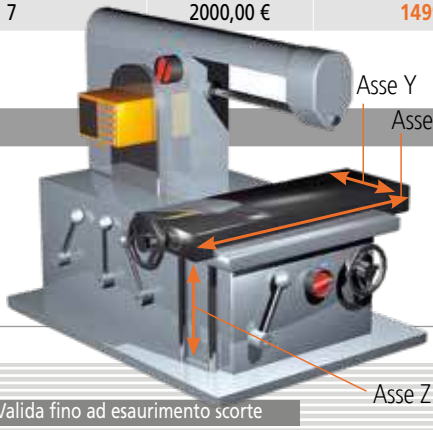


I prezzi sopra indicati sono i prezzi al dettaglio suggeriti da Mitutoyo, IVA esclusa. Valida fino ad esaurimento scorte

# Litematic - Strumenti a bassa forza

Ideale per misurare lo spessore o l'altezza di un pezzo che può essere facilmente influenzato dalla forza di misura.

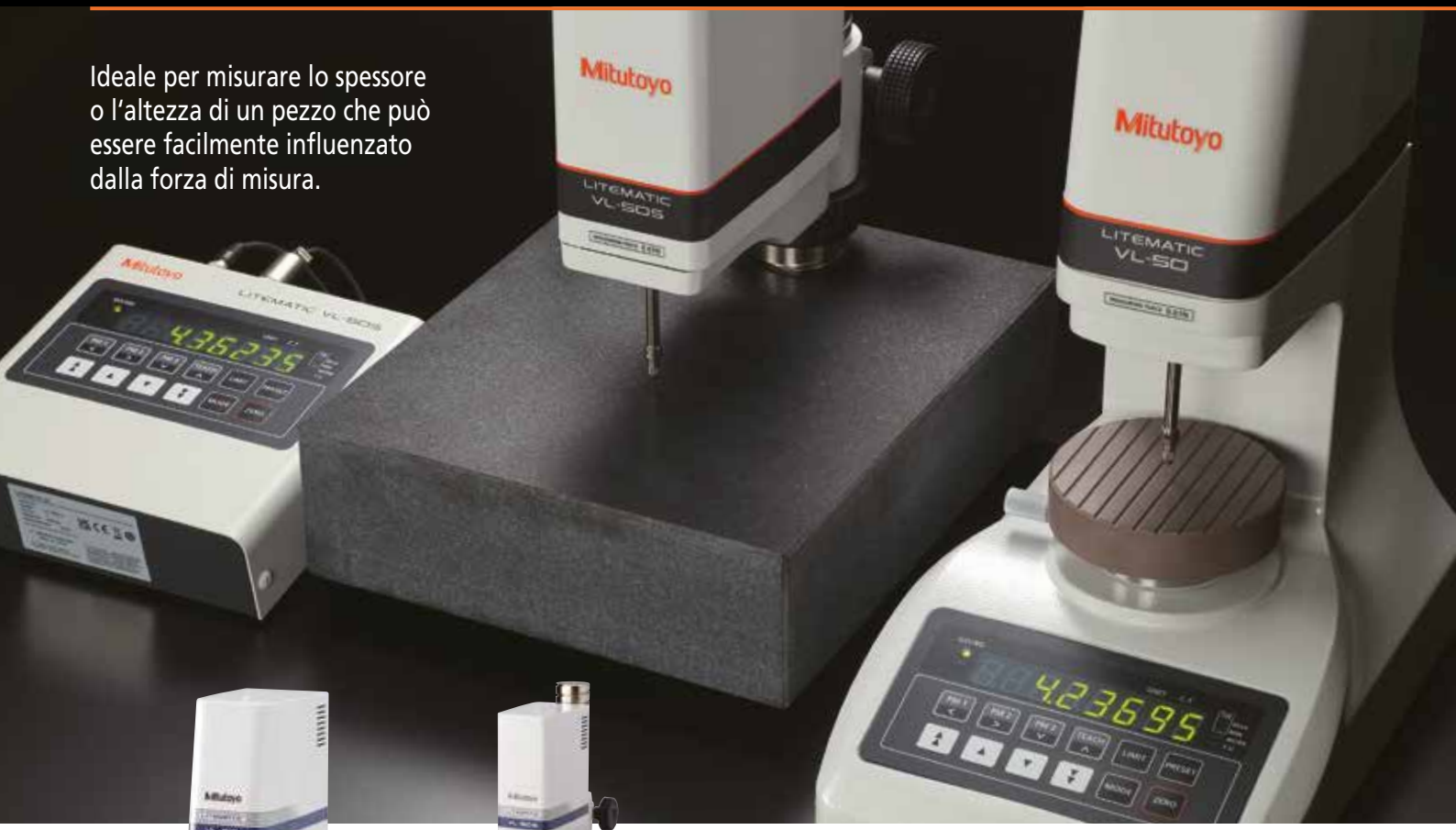


Nuovo design (immagine sopra)

Vecchio design

Tipo aperto VL-50S-B

Tipo compatto VL-50-B

| Cod. | Descrizione | Listino € | Promozione € |
|---|---|---|---|
| **957460** | Stativo per Litematic (mod. separato) | 4.600,00 € | - |
| **937179T** | Interruttore a pedale | 58,00 € | 45,90 € |

| Cod. | Descrizione | Tipo | Campo di misura (mm) | Accuratezza | Forza di misura (N) | Listino € | Promozione € |
|---|---|---|---|---|---|---|---|
| **318-221-10D** | Litematic VL-50-B | compatto | 50 | 0,5+L/100 µm | 0,01 | 9.000,00 € | 7.649,00 € |
| **318-221D** | VL-50B LITEMATIC vecchio design | compatto | 50 | 0,5+L/100 µm | 0,01 | 6.591,00 € | 5.599,00 € |
| **318-222-10D** | Litematic VL-50-15-B | compatto | 50 | 0,5+L/100 µm | 0,15 | 9.100,00 € | 7.729,00 € |
| **318-222D** | VL-50-15-B LITEMATIC vecchio design | compatto | 50 | 0,5+L/100 µm | 0,15 | 6.805,00 € | 5.779,00 € |
| **318-226-10D** | Litematic VL-50S-B | separato* | 50 | 0,5+L/100 µm | 0,01 | 8.000,00 € | 6.799,00 € |
| **318-227-10D** | Litematic VL-50S-15-B | separato* | 50 | 0,5+L/100 µm | 0,15 | 8.100,00 € | 6.879,00 € |
| **318-227D** | VL-50S-15-B LITEMATIC vecchio design | separato* | 50 | 0,5+L/100 µm | 0,15 | 6.484,00 € | 5.499,00 € |

* Lo stativo (957460) e' venduto separatamente



I prezzi sopra indicati sono i prezzi al dettaglio suggeriti da Mitutoyo, IVA esclusa. Valida fino ad esaurimento scorte

# Quick-Check *banco di controllo con contropunte*

Quando sono richieste decisioni rapide di tipo GO/NG: Quick-Check è il modo più veloce per ispezionare il RUNOUT radiale e assiale direttamente in officina. È semplice, flessibile e pronto all'uso immediato. La linea di banchi di controllo Quick-Check è composta da un mix di componenti standard della linea di profili multi-flex, portacomparatori Mitutoyo e parti dedicate. Questo consente di mantenere i prezzi accessibili. La gamma inizia con tre lunghezze, ciascuna disponibile in due varianti.

Scopri di più:

20° di regolazione fine

### Caratteristiche

- Responso visivo immediato
- Rotazione manuale per misure stabili.
- Nessuna programmazione, nessuna attesa.
- Basso investimento economico.
- Utilizzo intuitivo.
- Approfitta del sistema modulare: inizia in modo semplice ed espandi quando necessario.

### Espansioni ed aggiornamenti

- Set di conversione a doppia guida.
- Unità di scorrimento.
- Estensione dell'altezza.

### Ispezione rapida e affidabile

- I Sistemi Quick-Check consentono misure del runout rapide e affidabili.
- La misura della deviazione avviene direttamente in officina.

### Funzionamento semplificato

- Progettato per essere facile da usare, Quick-Check non richiede programmazioni o operatori altamente qualificati per misure.

### Configurazioni modulari e flessibili

- Il sistema offre configurazioni modulari adattabili a vari pezzi i, supportando sia le piccole serie sia le ispezioni di routine.

### Alternativa conveniente

- Quick-Check fornisce una soluzione pratica ed economica che offre risultati di misura immediati e supporta processi decisionali rapidi.

| Cod. | Descrizione | Listino € |
|---|---|---|
| **K551399** | Banco a una guida 360 mm | 1.627,00 € |
| **K551424** | Banco a due guide 360 mm | 2.040,00 € |
| **K551425** | Banco a una guida 600 mm | 2.320,00 € |

| Cod. | Descrizione | Listino € |
|---|---|---|
| **K551426** | Banco a una guida Center 1000 mm | 2.730,00 € |
| **K551429** | Banco a due guide Center 600 mm | 2.810,00 € |
| **K551430** | Banco a due guide Center 1000 mm | 3.350,00 € |

## Modelli ad una guida

- Prezzo competititvo.
- Robusto e compatto.
- Costruito per ambienti di produzione e controllo qualità.

## Modelli a due guide

- Posizionamento libero del comparatore
- Supporta differenti comparatori opzionali
- Cicli di ispezione più veloci.

**Comparatore raccomandato:**

- 543-300-10 con funzione di blocco del picco.

I prezzi sopra indicati sono i prezzi al dettaglio suggeriti da Mitutoyo, IVA esclusa. Valida fino ad esaurimento scorte

# Staffaggi per CMM

## Compatibili con qualsiasi CMM

- Pronto per il sistema di ricezione pallet PRS per un riposizionamento esatto.
- Significativo miglioramento del processo di controllo qualità.
- Riposizionamento e configurazione rapidi.
- Adattatore per sfera di calibrazione M6-M8 incluso.

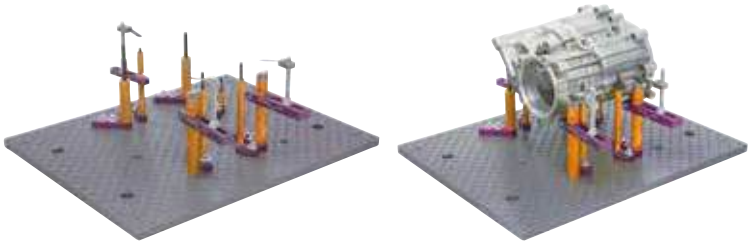

| Cod. | Pz. | Piastra base | Listino € | Promozione € |
|---|---|---|---|---|
| **K551048-10** | 60 | 250 x 250 mm | 1.150,00 € | 919,00 € |
| **K551549-10** | 90 | 500 x 400 mm | 2.130,00 € | 1.709,00 € |

## eco-fix Kit S

Cod. K551048-10

- Kit di staffaggio modulare 60 pz
- Include piastra base 250 x 250 mm.

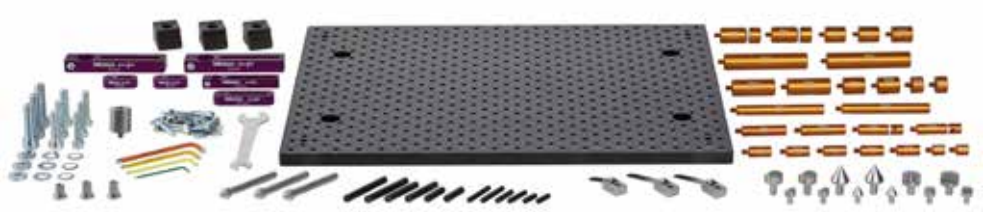

## eco-fix Kit L

Cod. K551549-10

- Kit di staffaggio modulare 99 pz
- Include piastra base 500 x 400 mm.

## Kit stili aggiuntivo M2 per CMM

| Cod. | Pz. | Filletto di connessione | Listino € | Promozione € |
|---|---|---|---|---|
| K651382 | 17 | M2 | 418,00 € | 309,00 € |

| Cod. | Descrizione | Punta stilo | Filetto | Qt. | ø S mm | L mm |
|---|---|---|---|---|---|---|
| **Contenuto della fornitura** | | | | | | |
| **K651382** | **Kit aggiuntivo stili M2** | | | | | |
| **K651022** | Stilo, acciaio inox | rubino | M2 | 2 | 4 | 20 |
| **K651021** | Stilo, acciaio inox | rubino | M2 | 1 | 3 | 20 |
| **K651019** | Stilo, acciaio inox | rubino | M2 | 3 | 2 | 20 |
| **K651012** | Stilo, acciaio inox | rubino | M2 | 5 | 1 | 10 |
| **K651058** | Supporto stilo a 5 vie | | M2 | 1 | | 7,5 |
| **K651040** | Prolunga acciaio inox | | M2 | 1 | | 30 |
| **K651039** | Prolunga acciaio inox | | M2 | 1 | | 20 |
| **K651038** | Prolunga acciaio inox | | M2 | 2 | | 10 |
| **K651223** | Chiave ø 1.2 mm | | | 1 | | |
| **Qt. totale** | | | | **17** | | |



I prezzi sopra indicati sono i prezzi al dettaglio suggeriti da Mitutoyo, IVA esclusa. Valida fino ad esaurimento scorte

# Staffaggi per macchine di misura ottiche

## Compatibile con qualsiasi sistema ottico

- Metodo di posizionamento flessibile e ripetibile.
- Localizza e blocca i pezzi durante la misura.
- Significativo miglioramento del processo di controllo qualità.
- Riposizionamento e configurazione rapidi.

| Cod. | Pz. | Piastra Base | Listino € | Promozione € |
|---|---|---|---|---|
| **K551057** | 26 | 200 x 200 mm | 1.343,30 € | 1.119,00 € |
| **K551058** | 23 | 250 x 200 mm | 1.576,00 € | 1.309,00 € |

## opti-fix Kit Start L

Cod. K551057

- Kit di staffaggio modulare da 26 pezzi.
- Per sistemi ottici, proiettori di profili e microscopi.
- Staffaggio dei pezzi sul vetro della macchina

## opti-fix Kit Rotation

Cod. K551058

- Kit di staffaggio modulare da 23 pezzi.
- Per sistemi ottici, proiettori di profili e microscopi.
- Staffaggio di pezzi a rotazione simmetrica.

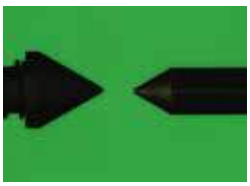

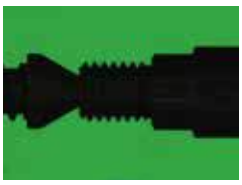

| Cod. | Pz. | Filetto di connessione | Listino € | Promozione € |
|---|---|---|---|---|
| K651381 | 21 | M3 | 1.020,00 € | 759,00 € |

## Kit stili per CMM M3 Basic

| Cod. | Descrizione | Punta stilo | Filetto | Qt. | ø S mm | L mm |
|---|---|---|---|---|---|---|
| **Contenuto della fornitura** | | | | | | |
| **K651381** | **Styli Kit M3 Basic** | | | | | |
| **K651146** | Stilo, acciaio inox | rubino | M3 | 1 | 1 | 21 |
| **K651147** | Stilo, acciaio inox | rubino | M3 | 5 | 2 | 21 |
| **K651148** | Stilo, acciaio inox | rubino | M3 | 1 | 3 | 21 |
| **K651151** | Stilo, acciaio inox | rubino | M3 | 3 | 4 | 31 |
| **K651152** | Stilo, acciaio inox | rubino | M3 | 1 | 5 | 31 |
| **K651172** | Stilo a disco | acciao temprato | M3 | 1 | 12,7 | 31 |
| **K651174** | Stilo a disco | acciao temprato | M3 | 1 | 63,5 | 4 |
| **K651169** | Supp. stilo a 5 vie, ruotabile | | M3 | 1 | | 13 |
| **K651180** | Giunto articolato, acciaio inox | | M3 | 1 | | 11,5 |
| **K651170** | Adattatore, acciaio inox | | M3-M2 | 1 | | 5 |
| **K651157** | Prolunga acciaio inox | | M3 | 1 | | 20 |
| **K651159** | Prolunga acciaio inox | | M3 | 1 | | 55 |
| **K651223** | Chiave ø 1.2 mm | | | 2 | | |
| **K650135** | Cacciavite esagonale 0,9 mm | | | 1 | | |
| **Qt. totale** | | | | **21** | | |

# Rugosità

## Surftest SJ-310

- Ampio LCD a colori da 14,5 cm [5,7”] per un'elevata visibilità.
- Sistema a pattino con touch-screen e stampante integrata.
- Navigazione nei menu facile e intuitiva.
- Punta stilo: raggio 2 µm; angolo 60°, raggio del pattino 40 mm.

| Cod. | Descrizione | Corsa | Forza di misura del detector | Raggio di punta stilo | Angolo di punta stilo | Campo Z1 | Listino € | Promozione € |
|---|---|---|---|---|---|---|---|---|
| **178-570-21** | Surftest SJ-310 [mm] | 17,5 mm | 0.75 mN | 2 µm | 60° | 360 µm | 4.950,00 € | 3.999,00 € |

## Surftest SJ-500

- Ampio LCD TFT a colori da 19 cm [7,5”] con touch-screen.
- L'unità di rilevamento senza pattino consente uno spostamento dello stilo di 90°, ideale per la misura di alberi a gomiti e spazi ristretti.
- Rettilineita di spostamento 0,2 µm / 50 mm.
- Punta stilo: Raggio 2 µm; angolo 60°.

**VALIDO FINO AD ESAURIMENTO SCORTE**

| Cod. | Descrizione | Corsa | Forza di misura del detector | Angolo di punta stilo | Angolo di punta stilo | Campo Z1 | Listino € | Promozione € |
|---|---|---|---|---|---|---|---|---|
| **178-532-01D** | Surftest SJ-500 [mm] | 50 mm | 0,75 mN | 2 µm | 60° | 800 µm | 13.960,00 € | 9.490,00 € |

## Download gratuito Software e App

Le funzionalità di controllo remoto e l’utilizzo dei risultati di misurazione possono essere ampliati tramite:

- USB Communication Tool,
- SJ Communication Tool,
- SJ-220 App.



I prezzi sopra indicati sono i prezzi al dettaglio suggeriti da Mitutoyo, IVA esclusa. Valida fino ad esaurimento scorte

## Surftest SJ-220

- Facile da usare: LCD a colori da 2,8" con touchscreen, simile alla navigazione di uno smartphone.
- Supporta 25 lingue.
- Navigazione intuitiva: menù dal design semplice.
- Punta stilo: Raggio 2 µm; angolo 60°.
- Supporta ISO 21920.

### Sistemi con pattino

| Cod. | Descrizione | Corsa | Forza di misura detector | Raggio punta stilo | Angolo punta stilo | Campo Z1 | Listino € | Promozione € |
|---|---|---|---|---|---|---|---|---|
| **178-741-11** | Surftest SJ-220 [mm] | 17,5 mm | 0,75 mN | 2 µm | 60° | 360 µm | 2.940,00 € | 2.390,00 € |
| **178-743-11** | Surftest SJ-220R [mm] | 17,5 mm | 0,75 mN | 2 µm | 60° | 360 µm | 3.510,00 € | 2.890,00 € |
| **178-745-11** | Surftest SJ-220S [mm] | 5,6 mm | 0,75 mN | 2 µm | 60° | 360 µm | 4.850,00 € | 3.990,00 € |

### Prezzo set

| Cod. | Descrizione | Listino € | Promozione € |
|---|---|---|---|
| **SJSET01** | Supporto in granito incl. adattatore per supporto magnetico D 8 mm | 1.178,00 € | 999,00 € |

## E-Learning

- Taratura: passo passo,
- Esecuzione delle misure: istruzioni dettagliate,
- Teoria e misura (ISO 21920 e ISO 4287),
- Come interpretare i dati di misura le tolleranze,

e molti altri argomenti interessanti sul modello SJ-220, spiegati passo dopo passo.

# Il Kit definitivo per il sistema ottico

## Nuova promozione

## Accelera le tue misure 2D e risparmia fino al 23%!

Sperimenta una misura senza contatto più rapida, semplice ed efficiente con la macchina di misura ottica Mitutoyo Quick Image e il software M3. Combinando un funzionamento intuitivo, potenti strumenti di misura e il riconoscimento automatico dei pezzi, Quick Image aiuta a snellire i processi di ispezione mantenendo un'elevata accuratezza. Il software M3 migliora ulteriormente la produttività grazie a funzionalità avanzate di programmazione, reportistica e analisi. Scopri come questa potente combinazione può trasformare il tuo flusso di lavoro nelle misurazioni 2D.

**Promozione valida fino al 31 Dicembre 2026.**

QI-A4020D
Tavola XY manuale

QI-C2017D
Tavola XY motorizzata

Scopri la promozione

Prodotto venduto direttamente da Mitutoyo. Per ulteriori informazioni, si prega di contattare la filiale Mitutoyo di riferimento.



I prezzi sopra indicati sono i prezzi al dettaglio suggeriti da Mitutoyo, IVA esclusa. Valida fino ad esaurimento scorte

# Promozione rotondimetri

## Nuova promozione

**Promozione valida fino al 31 Dicembre 2026**

## Ottieni di più dal tuo sistema di misura della rotondità

Scopri la serie Mitutoyo Roundtest: una gamma completa di soluzioni ad alta accuratezza per la misura di rotondità, cilindricità e forma. Progettati per applicazioni che spaziano dall'officina al laboratorio, i sistemi Roundtest combinano una accuratezza straordinaria con un funzionamento intuitivo e potenti funzionalità di analisi. Per un periodo limitato, i modelli selezionati **includono fino a 3 dispositivi di bloccaggio gratuiti**, aiutandoti a ottenere un allestimento del pezzo efficiente e affidabile fin dal primo giorno.*

* Il numero di dispositivi di bloccaggio inclusi dipende dal modello Roundtest selezionato.

Scopri l'offerta:

Prodotto venduto direttamente da Mitutoyo. Per ulteriori informazioni, si prega di contattare la filiale Mitutoyo di riferimento.

© MITUTOYO/D 09/26 PRE 1278

Promozione valida dal 1° ottobre 2026 al 31 dicembre 2026. Ci riserviamo il diritto di apportare modifiche e sviluppi tecnici; questi prezzi si applicano solo ai clienti aziendali; tutti i prezzi si intendono netti in EURO + IVA - ulteriori informazioni sono disponibili su www.mitutoyo.it.
La consegna e i prezzi dei prodotti qui offerti sono validi fino a esaurimento scorte. Salvo modifiche tecniche, errori e refusi di stampa.

Mcchine di misua a coordinate

Macchine di misura ottiche

Misura della forma

Strumenti di misura ottici

Sensori

Durometri e sismometri

Righe elettroniche e sistemi DRO

Strumenti da banco e gestione dati

**Qualunque siano le vostre sfide, Mitutoyo vi supporta dall'inizio alla fine.**

Mitutoyo non è solo un produttore di strumenti di misura di massima qualità, ma offre anche un supporto qualificato per l'intera durata di vita delle apparecchiature, supportato da servizi completi che garantiscono che il vostro personale possa sfruttare al meglio l'investimento effettuato.

Oltre alle attività fondamentali di taratura e riparazione, Mitutoyo offre formazione sui prodotti e sulla metrologia, nonché supporto IT per i sofisticati software utilizzati nella moderna tecnologia di misura. Siamo inoltre in grado di progettare, costruire, testare e fornire soluzioni di misura su misura e persino, se ritenuto vantaggioso in termini di costi, di gestire le vostre sfide di misura critiche internamente su base di subfornitura.

**Scopri ulteriori informazioni ed il nuovo catalogo generale.**

**www.mitutoyo.it**

Mitutoyo

**Mitutoyo Italiana s.r.l.**

Corso Europa 7
20020 Lainate - Milano

Tel. +39 (0) 93578.1

commerciale@mitutoyo.it
www.mitutoyo.it

Nota: Le illustrazioni dei prodotti non sono vincolanti. Le descrizioni dei prodotti, in particolare tutte le specifiche tecniche, sono vincolanti solo se esplicitamente concordate.

MITUTOYO, ABSOLUTE, DIGIMATIC, OPTOEYE e U-WAVE sono marchi registrati o marchi di fabbrica di Mitutoyo Corp. in Giappone e/o in altri paesi/regioni. Opti-fix è un marchio registrato di KOMEG Industrielle Messtechnik GmbH. Excel, Microsoft e Windows sono marchi registrati o marchi di fabbrica di Microsoft Corporation negli Stati Uniti e/o in altri paesi. Thiokol è un marchio registrato di TORAY FINE CHEMICALS Co., Ltd. TÜV è un marchio registrato di (tra gli altri titolari) TÜV Rheinland AG. YouTube è un marchio registrato di Google Inc. Altri nomi di prodotti, aziende e marchi qui menzionati sono solo a scopo identificativo e possono essere marchi dei rispettivi titolari.